PDF-XChange Editor
Click to BUY NOW!
www.pdf-xchange.com

TETAS

Statytojas/Užsakovas	**LITGRID AB**
Projekto rengėjas	**UAB "TETAS"**
Statinio projekto pavadinimas	**KITŲ INŽINERINIŲ STATINIŲ, KITOS PASKIRTIES STATINIŲ - 110 KV TP SKIRSTYKLOS STATINIŲ MARGIRIO G. 38, GRIŠKONIŲ K., ALYTAUS R. SAV. REKONSTRAVIMO IR PASKIRTIES KEITIMO Į ELEKTROS TINKLŲ PASKIRTĮ PROJEKTAS**
Statinio naudojimo paskirtis	**INŽINERINIAI TINKLAI**
Statinio adresas	**MARGIRIO G. 38, GRIŠKONIŲ K., BUTRIMONIŲ SEN., ALYTAUS R. SAV.**
Statinio projekto Nr.	**637-1**
Investicinio projekto Nr.	**PPRK24191**
Statinio kategorija	**YPATINGASIS STATINYS**
Statybos rūšis	**REKONSTRAVIMAS**
Statinio projekto etapas	**PROJEKTINIAI PASIŪLYMAI (PP)**
Statinio projekto dalis	**PROCESŲ VALDYMAS IR AUTOMATIZACIJA. TELEINFORMACIJOS SURINKIMAS IR PRDAVIMAS**

Byla (segtuvas)	**PVA-T5**
Bylos laida	**0**
Bylos išleidimo data	**2025-06-30**

KAUNAS

PDF-XChange Editor Click to BUY NOW! www.pdf-xchange.com

1. STATINIO PROJEKTO DALIES BYLŲ SUDĖTIES ŽINIARAŠTIS

Eil. Nr.	Bylos žymuo	Laida	Pavadinimas	Pastabos
1.	637-1-XX-PP-PVA-T1	0	Procesų valdymas ir automatizacija. Relinė apsauga ir automatika	
2.	637-1-XX-PP-PVA-T2	0	Procesų valdymas ir automatizacija. Relinė apsauga ir automatika. Techninės specifikacijos	
3.	637-1-XX-PP-PVA-T3	0	Procesų valdymas ir automatizacija. Elektros energijos apskaita ir matavimai	
4.	637-1-XX-PP-PVA-T4	0	Procesų valdymas ir automatizacija. Elektros energijos apskaita ir matavimai. Techninės specifikacijos	
5.	**637-1-XX-PP-PVA-T5**	**0**	**Procesų valdymas ir automatizacija. Teleinformacijos surinkimas ir perdavimas**	
6.	637-1-XX-PP-PVA-T6	0	Procesų valdymas ir automatizacija. Teleinformacijos surinkimas ir perdavimas. Techninės specifikacijos	

2. STATINIO PROJEKTO DALIES BYLOS DOKUMENTŲ SUDĖTIES ŽINIARAŠTIS

Eil. Nr.	Dokumento žymuo	Lapų sk.	Laida	Dokumento pavadinimas
Tekstiniai dokumentai				
1.	637-1-XX-PP-PVA-T5.BD	3	0	Bendrieji duomenys
2.	637-1-XX-PP-PVA-T5.AR	3	0	Aiškinamasis raštas
3.	637-1-XX-PP-PVA-T5.SZ	2	0	Sąnaudų kiekių žiniaraštis
Brėžiniai				
1.	637-1-XX-PP-PVA-T5.B-01	1	0	Griškonių TP telekomunikacijų tinklo fizinių sujungimų schema
2.	637-1-XX-PP-PVA-T5.B-02	1	0	Įrenginių išdėstymas S1.1 spintoje
3.	637-1-XX-PP-PVA-T5.B-03	1	0	S1.1 spintos įrenginių maitinimo schema
4.	637-1-XX-PP-PVA-T5.B-04	1	0	Įrenginių išdėstymas valdymo pulte, M1:50
Pridedamieji dokumentai				
1.	Priedas Nr.1	22	-	Signalų sąrašas
2.	Priedas Nr.2	3	-	Varėnos TP Signalų sąrašas
3.	Priedas Nr.3	4	-	Alytaus 110 TP Signalų sąrašas

Brėžinio ir jame pateiktos informacijos dauginimas ir platinimas trečiosioms šalims draudžiamas

0	2025-06-30	Statybos leidimui, konkursui, statybai
Laida	Išleidimo data	Laidos statusas. Keitimo priežastis (jei taikoma)

STATINIO PROJEKTO PAVADINIMAS **Kitų inžinerinių statinių, kitos paskirties statinių - 110 kV TP skirstyklos statinių Margirio g. 38, Griškonių k., Alytaus r. sav. rekonstravimo ir paskirties keitimo į elektros tinklų paskirtį projektas**		
DOKUMENTO PAVADINIMAS Bendrieji duomenys		LAIDA 0
DOKUMENTO ŽYMUO 637-1-XX-PP-PVA-T5.BD	LAPAS 1	LAPŲ 3

PDF-XChange Editor Click to BUY NOW! www.pdf-xchange.com

3. PRIVALOMŲJŲ DOKUMENTŲ PROJEKTO DALIAI RENGTI IR PAGRINDINIŲ NORMATYVINIŲ DOKUMENTŲ SĄRAŠAS

Eil. Nr.	Dokumento žymuo	Dokumento pavadinimas	Pastabos
LR įstatymai:			
1.	XII-2573	1996 m. kovo 19 d. Statybos įstatymas Nr. I-1240 (Pakeitimo įstatymas 2016 m. birželio 30 d. Nr. XII-2573)	Aktuali 2017-01-01
2.	Nr. I-2223	Aplinkos apsaugos įstatymas (Žin., 1992, Nr. 5-75)	Aktuali 2025-01-01
3.	Nr. I-446	Žemės įstatymas (Žin., 1994, Nr. 34-620; 2004, Nr. 28-868)	Aktuali 2025-01-02
4.	Nr. XII-407	Teritorijų planavimo įstatymas (Žin., 1995, Nr. 107-2391; 2013, Nr. 76-3824)	Aktuali 2016-05-25
5.	Nr. VIII-787	Atliekų tvarkymo įstatymas (Žin., 1998, Nr. 61-1726; 2002, Nr. 72-3016)	Aktuali 2025-01-01
6.	Nr. IX-2135	Lietuvos Respublikos elektroninių ryšių įstatymas. (Žin., 2004, Nr. 69-2382)	Aktuali 2025-01-01
7.	Nr. IX-884	Energetikos įstatymas (Žin. 2002, Nr. 56-2224)	Aktuali 2024-11-01
8.	Nr. VIII-1881	Elektros energetikos įstatymas (Žin., 2000, Nr. 66-1984)	Aktuali 2025-01-17
9.	Nr. XI-1375	Atsinaujinančių išteklių energetikos įstatymas (Žin., 2011, Nr. 62-2936)	Aktuali 2025-01-23
Organizaciniai tvarkomieji statybos techniniai reglamentai:			
10.	STR 1.04.04:2017	Statinio projektavimas, projekto ekspertizė	Aktuali 2024-11-01
11.	STR 1.01.08:2002	Statinio statybos rūšys	Aktuali 2024-11-01
12.	STR 1.01.03:2017	Statinių klasifikavimas	Aktuali 2024-12-12
13.	STR 1.01.02:2016	Normatyviniai statybos techniniai dokumentai	Aktuali 2016-10-12
14.	STR 1.05.01:2017	Statybą leidžiantys dokumentai. Statybos užbaigimas. Statybos sustabdymas. Savavališkos statybos padarinių šalinimas. Statybos pagal neteisėtai išduotų statybą leidžiantį dokumentą padarinių šalinimas	Aktuali 2024-11-08
15.	STR 1.06.01:2016	Statybos darbai. Statinio statybos priežiūra	Aktuali 2024-12-11
Respublikos statybos normos, taisyklės ir kt.:			
16.	LST 1516: 2015	Statinio projektas. Bendrieji įforminimo reikalavimai	Aktuali 2015-06-15
17.	LST 1569:2012	Lauko inžinerinių tinklų grafiniai ženklai	Pataisa 2018-11-30
18.	EĮĮT-2012 m.	Elektros įrenginių įrengimo bendrosios taisyklės	Aktuali 2023-10-27
19.	1-211	Elektrinių ir elektros tinklų eksploatavimo taisyklės	Aktuali 2025-01-01
20.	1-100	Saugos eksploatuojant elektros įrenginius taisyklės	Aktuali 2024-05-25

PDF-XChange Editor Click to BUY NOW! www.pdf-xchange.com

Eil. Nr.	Dokumento žymuo	Dokumento pavadinimas	Pastabos
21.	1-93	Elektros tinklų apsaugos taisyklės	Aktuali 2022-07-23
22.	BGST	Bendrosios gaisrinės saugos taisyklės	Aktuali 2025-01-01
23.	1-116	Elektros tinklų naudojimo taisyklės	Aktuali 2023-07-01
24.	1-134	Elektros įrenginių relinės apsaugos ir automatikos įrengimo taisyklės	Aktuali 2022-05-14
25.	1-303	Skirstyklų ir pastočių elektros įrenginių įrengimo taisyklės	Aktuali 2020-11-01
26.	1V-978	Elektroninių ryšių infrastruktūros įrengimo, žymėjimo, priežiūros ir naudojimo taisyklės	Aktuali 2024-05-10
Kiti Užsakovo normatyviniai dokumentai			
1.	Projektavimo užduotis	110/35/10 kV Griškonių TP 110 kV skirstyklos rekonstravimas Nr. PPRK24191	
Kompiuterinės programinės įrangos sąrašas, kuriomis naudojantis parengta projekto dalis			
1.	Microsoft Office		
2.	Autodesk AutoCAD 2023		
3.	Adobe Acrobat 9		

PDF-XChange Editor Click to BUY NOW! www.pdf-xchange.com

4. AIŠKINAMASIS RAŠTAS

4.1 BENDRIEJI DUOMENYS

Projektiniai pasiūlymai parengti pagal LITGRID AB išduotą projektavimo užduotį „110/35/10 kV Griškonių TP 110 kV skirstyklos rekonstravimas“ Investicinio projekto Nr. PPRK24191.

Projektinių pasiūlymų projekto sprendiniai atitinka LITGRID AB išduotos projektavimo užduoties 10 punkto nurodymams.

Projektiniai pasiūlymai parengti prisilaikant LR statybos įstatymo 6 straipsnio 4 punktu ir Statybos techninio reglamento STR 1.04.04:2017 1 priedo reikalavimais, kad projekto sprendiniai nepažeidžia valstybės, visuomenės ir trečiųjų asmenų interesų.

Pastotėje projektuojamas naujas teleinformacijos surinkimo ir perdavimo įrenginys (TSPĮ). Įrenginių laiko sinchronizavimui projektuojamas laiko sinchronizavimo įrenginys (PLSĮ). TSPĮ sujungimui su esama STO TSPĮ neprojektuojamas laidinis sujungimas, kadangi gauta informacija iš Užsakovo, kad signalai bus perduodami ICCP protokolu tarp DMS sistemų.

TSPĮ spinta ir kita ryšių įranga numatyta projekto šio projekto -TP-ER-T1 dalyje.

Visa tiekiama įranga turi būti sertifikuota. Visa tiekiama įranga turi būti suderinama tarpusavyje ir kitais pastotės įrenginiais, bei LITGRID AB nutolusių monitoringo centrų įranga. Tiekėjas privalo pateikti, suprojektuoti (atlikti techninį darbo projektą), sumontuoti, sukonfigūruoti ir suderinti projektuojamų sistemų įrangą pastotėje ir visoje sistemoje. Įrangos montavimą pastotėje, jos konfigūravimą, derinimą turi atlikti atestuoti specialistai. Kvalifikacijos atestatai pateikiami iki darbų pradžios. Darbai turi būti suplanuoti ir atliekami taip, kad duomenų perdavimo traktas ir TSPĮ būtų sukonfigūruoti ir pratestuoti iki kiekvieno etapo įvedimo į eksploataciją. Projekto dalies techniniai rodikliai pateikti 1 lentelėje.

1 lentelė. Techniniai rodikliai

INŽINERINIAI TINKLAI			
4. **inžinerinių tinklų ilgis**			
4.1. Ryšių kabelis	m	15	
4.2. Maitinimo kabelis	m	10	
7. **elektroninio ryšio laidininkų porų skaičius ir skerspjūvis**			
7.1. Ryšių kabelis	vnt.; mm^2	1; koaksialinis	
7.2. Maitinimo kabelis	vnt.; mm^2	2; 1.5	

4.2 TELEINFORMACIJOS SURINKIMAS IR PERDAVIMAS

Projektuojamas teleinformacijos surinkimo ir perdavo įrenginys, skirtas projektuojamų įrenginių operatyviniam ir dispečeriniam valdymui. Susijusiuose perdavimo sistemos operatoriaus (PSO) objektuose dėl šio projekto neatliekami jokie pakeitimai.

Projektuojamas TSPĮ užtikrins informacijos mainus, valdymą, informacijos atvaizdavimą į/iš PSO DVS. TSPĮ įrangai sumontuoti ER dalyje projektuojama spinta. Spintos apšvietimas, šildymas/vėdinimas maitinami iš projektuojamo pastotės kintamos srovės skydo (KSS) 230V AC įtampos. Spintoje

Brėžinio ir jame pateiktos informacijos dauginimas ir platinimas trečiosioms šalims draudžiamas

0	2025-06-30	Statybos leidimui, konkursui, statybai
Laida	Išleidimo data	Laidos statusas. Keitimo priežastis (jei taikoma)

STATINIO PROJEKTO PAVADINIMAS		
Kitų inžinerinių statinių, kitos paskirties statinių - 110 kV TP skirstyklos statinių Margirio g. 38, Griškonių k., Alytaus r. sav. rekonstravimo ir paskirties keitimo į elektros tinklų paskirtį projektas		
DOKUMENTO PAVADINIMAS		LAIDA
Aiškinamasis raštas		0
DOKUMENTO ŽYMUO	LAPAS	LAPŲ
637-1-XX-PP-PVA-T5.AR	1	3

PDF-XChange Editor Click to BUY NOW! www.pdf-xchange.com

rojektuojamos įrangos nepertraukiamas maitinimas iš naujai projektuojamo pastotės nuolatinės srovės skydo (NSS) 110V DC įtampos.

Vaidotų teleinformacijos surinkimo ir perdavimo sistemą sudarys:

- teleinformacijos surinkimo – perdavimo įrenginiai (TSPĮ);
- laiko sinchronizavimo įranga (PLSĮ);
- pastotės duomenų tinklo (PDT) įranga;
- relinės apsaugos ir automatikos (RAA) įrenginiai;

Teleinformacijos surinkimo – perdavimo įrenginiai skirti signalų ir matavimų surinkimui iš pastotės įrenginių bei jų siuntimui į dispečerinės valdymo sistemas, o taip pat valdymo komandų priėmimui iš valdymo sistemų ir jų realizavimui.

TSPĮ yra pramoninio išpildymo procesorinis įrenginys, kuriame yra instaliuota speciali programinė įranga, kurios pagalba realizuojama duomenų surinkimas ir perdavimas. TSPĮ įdiegimą į PDT tinklo segmentus pagal IEC 62439 (PRP) standarto reikalavimus.

TSPĮ turi būti pateiktas pilnai sukomplektuotas įrenginys. TSPĮ palaikomi protokolai:

- IEC 60870-5-104 ed.2.0 (Slave) – PSO DVS;
- IEC 60870-5-104 ed.2.0 (Master) – rezervas;
- IEC 61850 ed.2.0 (Client) – RAA terminalai per PDT;
- IEC 60870-5-101 ed.2 (Master/Slave) – rezervas;
- IEC 62439 (PRP);
- SNTP – laiko sinchronizavimas.

Visi protokolai turi būti laisvai konfigūruojami. TSPĮ programinė įranga privalo turėti galimybę laisvai keisti protokolu bei TSPĮ konfigūracijas.

TSPĮ duomenų mainų sąsajos:

- ne mažiau kaip viena Ethernet 10/100 Base- T sąsaja - IEC 60870- 5- 104 (Master/Slave);
- ne mažiau kaip dvi Ethernet 10/100 Base- T arba 100 Base-FX sąsajos (IEC 62439) - IEC 61850 (client), SNTP (client);
- ne mažiau kaip dvi RS232 sąsajos – IEC 60870-5-101 (Master/Slave);
- Sąsają, skirta TSPI konfigūravimui.

Esant Ethernet sąsajų trūkumui Ethernet sąsajų kiekis gali būti padidintas (pvz. jei viršijamas tinklo plokštės apkrovimas arba negalima skirtingų protokolų konfigūracija toje pačioje tinklo plokštėje). Projektuojamo TSPĮ sujungimas su relinės apsaugos ir automatikos įrenginiais, prijungimų valdikliais bei laiko sinchronizavimo įrenginių atliekamas per PDT komutatorius. Kabeliai į spintą įvedami iš apačios užtikrinant sandarinimą pagal IP klasę, bei apsaugą nuo graužikų patekimo.

TSPĮ ir jame instaliuotos programinės įrangos funkcijos išdėstytos projekto dalies techninių specifikacijų dalyje.

Jei konfigūravime naudojama programavimo logika, turi būti pateiktos licencijos, raktai ir kiti būtini priedai konfigūracijos keitimui. TSPĮ turi palaikyti PRP funkciją. Naudojant dvigubus sujungimo mazgus, paklūstančius PRP protokolui (Parallel Redundancy Protocol, IEC62439-3), rezervavimo protokolas įgyvendina dubliavimą sujungimo mazguose, o ne tinkle. Dvigubus sujungimo mazgus turintys įrenginiai vadinami DANP (Doubly Attached Node with PRP), nepalaikantys PRP įrenginiai, vieno sujungimo mazgo vadinami SAN (Singly Attached Nodes). PRP protokolu suformuojami du duomenų tinklai dirbantys lygiagrečiai, pvz.: LAN-A ir LAN-B. Prie tinklo prijungtas šaltinio DANP‘as, šiuo atveju projektuojamas TSPĮ, siunčia tuos pačius informacijos paketus per abu tinklus vienu metu. Priimantysis DANP‘as, projektuojami relines apsaugos įrenginiai, gauna informacija iš abiejų tinklu. Naudojamas pirmas gautas informacijos paketas, o dubliuojantis – ištrinamas.

Pastotės įrenginių sinchronizavimui numatomas PLSĮ imtuvas. Įrenginių sinchronizavimas atliekamas SNTP protokolu.

PDF-XChange Editor Click to BUY NOW! www.pdf-xchange.com

Įrenginiai turi būti sumontuoti TSPĮ spintose, pagal EĮIT reikalavimus užtikrinant įrangos ir gaubto numatytas reikiamas eksploatacines sąlygas. Visa tiekiama įranga turi būti suderinama tarpusavyje su kitais pastotės įrenginiais.

4.3 TELEINFORMACIJOS APIMTYS

Šioje projekto dalyje yra pateikiamos teleinformacijos surinkimo ir perdavimo apimtys iš naujai projektuojamų 110 kV relinės apsaugos ir automatikos įrenginių. Šio projekto rengimo metu nėra tiksliai žinoma kokio gamintojo RAA įranga bus tiekiama, todėl RAA nuostatų valdymo būdas bus tikslinamas techninio darbo projekto rengimo metu, kai bus žinoma RAA įranga.

Teleinformacijos apimtys iš naujai įrengiamų įrenginių bus tikslinamos ir pildomos techninio darbo projekto rengimo metu, pagal suderintas techninio darbo projekto schemas bei LITGRID AB išduotus RAA nuostatus.

Griškonių TP teleinformacijos apimtys pateikiamos šios bylos priede Nr.1

4.4 PAKEITIMAI GRETIMOSE PASTOTĖSE

Atliekant Griškonių TP rekonstravimą, susijusiose pastotėse Varėnos TP ir Alytaus 110 TP projektuojama nauja telekomandų perdavimo įranga;

Varėnos TP projektuojamas naujas SDH įrenginys.

Projektuojami RAA apsaugų telepagreitinimo multipleksuoti ryšio kanalai:

- RAA telekomandų perdavimui tarp Griškonių TP ir Alytaus 110 TP (OL Griškonys 1 – Alytus 110 1);
- RAA telekomandų perdavimui tarp Griškonių TP ir Alytaus 110 TP (OL Griškonys 2 – Alytus 110 2);
- RAA telekomandų perdavimui tarp Griškonių TP ir Varėnos TP;

Atitinkamai turės būti atnaujinti signalų sąrašai Varėnos TP ir Alytaus 110 TP (žiūrėti Priedus Nr. 2 ir Nr. 3)

PDF-XChange Editor Click to BUY NOW! www.pdf-xchange.com

5. SĄNAUDŲ KIEKIŲ ŽINIARAŠTIS

Eil. Nr.	Pavadinimas ir techninės charakteristikos	Žymuo	Mato vnt.	Kiekis	Papildomi duomenys
1.	**Darbų kiekių žiniaraštis**				
1.1.	Teleinformacijos surinkimo ir perdavimo įrenginio montavimas, pajungimas		kompl.	1	
1.2.	Pastočių laiko sinchronizavimo įrenginio montavimas, pajungimas		kompl.	1	
1.3.	PLSĮ antenos montavimas, pajungimas		kompl.	1	
1.4.	Koaksialinio kabelio tiesimas konstrukcijomis		m	15	
1.5.	Kabelio/laido tiesimas konstrukcijomis		m	20	
1.6.	Įrangos žymėjimas		vnt.	2	
1.7.	Kabelių žymėjimas		vnt.	4	
2.	**Įrenginių ir medžiagų kiekių žiniaraštis**				
2.1.	Teleinformacijos surinkimo ir perdavimo įrenginys	637-1-XX-PP-PVA-T6.TS, 3.2sk.,1p.	kompl.	1	
2.2.	Pastočių laiko sinchronizavimo įrenginys	637-1-XX-PP-PVA-T6.TS, 3.2sk.,2p.	kompl.	1	
2.3.	Laikiklis PLSĮ antenos tvirtinimui prie pastato sienos	637-1-XX-PP-PVA-T6.TS, 3.2sk.,2.8p.	kompl.	1	
2.4.	Koaksialinis kabelis	637-1-XX-PP-PVA-T6.TS, 3.3sk.,4p.	m	15	
2.5.	Maitinimo kabelis 2x1,5 mm^2	637-1-XX-PP-PVA-T6.TS, 3.3sk.,5p.	m	10	
2.6.	Įžeminimo laidas įrangai, 1x2,5 mm^2	637-1-XX-PP-PVA-T6.TS, 3.3sk.,6p.	m	10	
2.7.	Įrangos žymėjimo medžiagos	637-1-XX-PP-PVA-T6.TS, 3.3sk.,7p.	vnt.	10	
2.8.	Kabelių žymėjimo medžiagos	637-1-XX-PP-PVA-T6.TS, 3.3sk.,7p.	vnt.	13	
2.9.	Smulkios instaliacinės medžiagos	637-1-XX-PP-PVA-T6.TS, 3.3sk.,7p.	kompl.	1	

Brėžinio ir jame pateiktos informacijos dauginimas ir platinimas trečiosioms šalims draudžiamas

0	2025-06-30	Statybos leidimui, konkursui, statybai
Laida	Išleidimo data	Laidos statusas. Keitimo priežastis (jei taikoma)

STATINIO PROJEKTO PAVADINIMAS

Kitų inžinerinių statinių, kitos paskirties statinių - 110 kV TP skirstyklos statinių Margirio g. 38, Griškonių k., Alytaus r. sav. rekonstravimo ir paskirties keitimo į elektros tinklų paskirtį projektas

DOKUMENTO PAVADINIMAS		LAIDA
Sąnaudų kiekių žiniaraštis		0
DOKUMENTO ŽYMUO	LAPAS	LAPŲ
637-1-XX-PP-PVA-T5.SŽ	1	2

PDF-XChange Editor Click to BUY NOW! www.pdf-xchange.com

Eil. Nr.	Pavadinimas ir techninės charakteristikos	Žymuo	Mato vnt.	Kiekis	Papil… duome…
3.	**Derinimo darbų žiniaraštis**				
3.1.	Teleinformacijos surinkimo ir perdavimo įrenginio instaliavimas, konfigūravimas / derinimas		kompl.	1	
3.2.	TSPĮ gamykliniai bandymai (ryšių spintoje) (FAT)	637-1-XX-PP-PVA-T6.TS, 3.2sk.,3p.	kompl.	1	
3.3.	Protokolų programinės įrangos paruošimas		kompl.	1	
3.4.	TSPĮ bandymai, derinimas, atidavimas eksploatacijai		kompl.	1	
3.5.	TSPĮ mainų tarp TSPĮ, ryšio įrangos, pavarų, valdiklių, matavimų keitiklių konfigūravimas		kompl.	1	
3.6.	Kompleksiniai bandymai tarp TSPĮ ir RAA		kompl.	1	
3.7.	Kompleksiniai bandymai tarp TSPĮ ir DVS		kompl.	1	
3.8.	Pastočių laiko sinchronizavimo įrenginio konfigūravimas/derinimas		kompl.	1	
4.	**Darbų kiekių žiniaraštis (ESO)**				
4.1.	Kompleksiniai bandymai tarp LITGRID DVS ir ESO DMS		kompl.	1	STO-PSO signalai
5.	**Pakeitimai susijusiose pastotėse**				
5.1.	TSPĮ įrenginio konfigūravimo/derinimo darbai. Signalų pavadinimų pakeitimas, operatyvinių pavadinimu keitimas	Varėnos TP	kompl.	1	
5.2.	TSPĮ įrenginio konfigūravimo/derinimo darbai. Signalų pavadinimų pakeitimas, operatyvinių pavadinimu keitimas	Alytaus 110 TP	kompl.	1	

PDF-XChange Editor
Click to BUY NOW!
www.pdf-xchange.com

6. BRĖŽINIAI

PDF-XChange Editor
Click to BUY NOW!
www.pdf-xchange.com

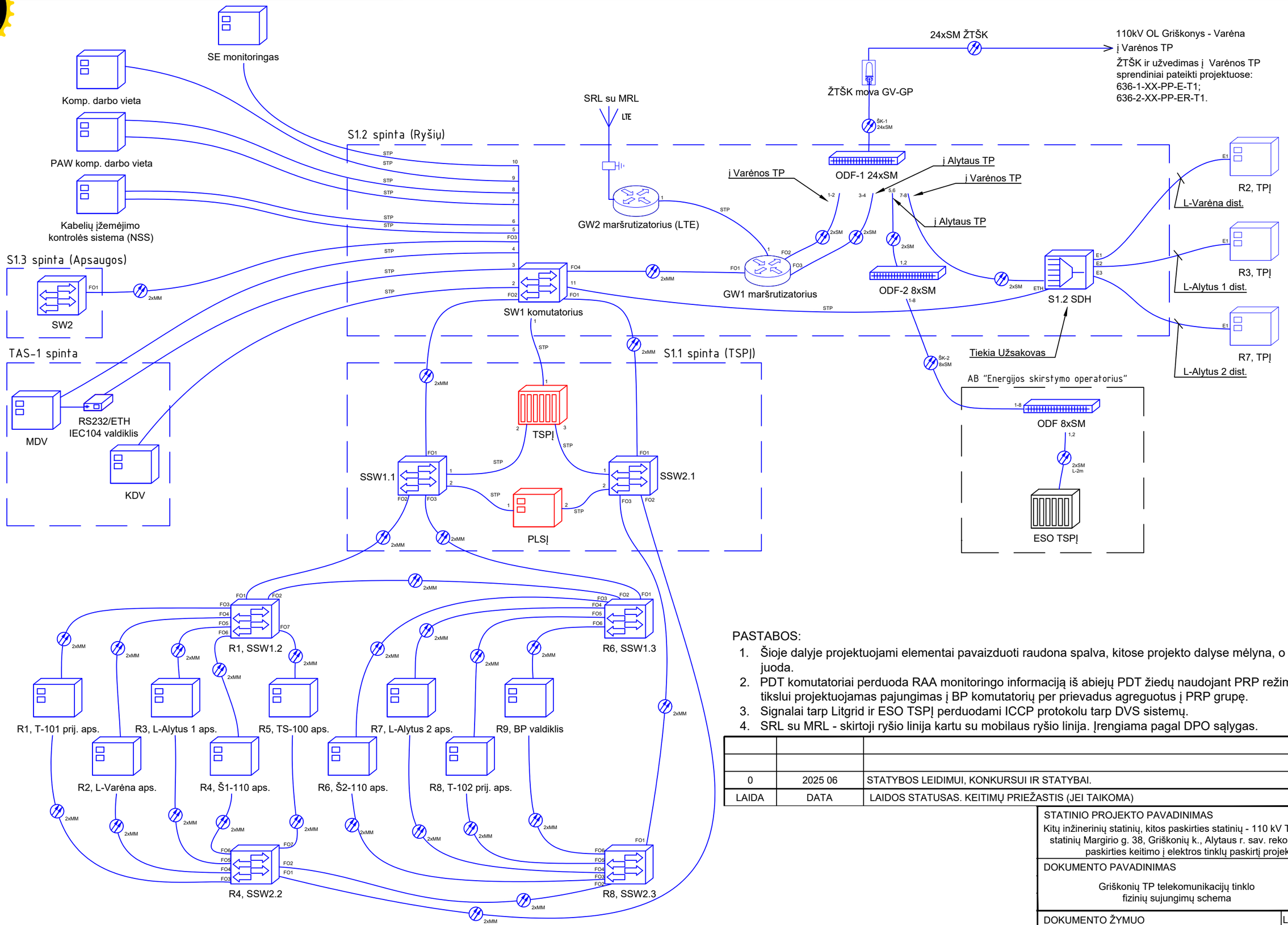

PASTABOS:

1. Šioje dalyje projektuojami elementai pavaizduoti raudona spalva, kitose projekto dalyse mėlyna, o esami juoda.
2. PDT komutatoriai perduoda RAA monitoringo informaciją iš abiejų PDT žiedų naudojant PRP režimą. Tam tikslui projektuojamas pajungimas į BP komutatorių per prievadus agreguotus į PRP grupę.
3. Signalai tarp Litgrid ir ESO TSPĮ perduodami ICCP protokolu tarp DVS sistemų.
4. SRL su MRL - skirtoji ryšio linija kartu su mobilaus ryšio linija. Įrengiama pagal DPO sąlygas.

0	2025 06	STATYBOS LEIDIMUI, KONKURSUI IR STATYBAI.
LAIDA	DATA	LAIDOS STATUSAS. KEITIMŲ PRIEŽASTIS (JEI TAIKOMA)

STATINIO PROJEKTO PAVADINIMAS Kitų inžinerinių statinių, kitos paskirties statinių - 110 kV TP skirstyklos statinių Margirio g. 38, Griškonių k., Alytaus r. sav. rekonstravimo ir paskirties keitimo į elektros tinklų paskirtį projektas		
DOKUMENTO PAVADINIMAS Griškonių TP telekomunikacijų tinklo fizinių sujungimų schema		LAIDA 0
DOKUMENTO ŽYMUO 637-1-XX-TP-PVA-T5.B-01	LAPAS 1	LAPŲ 1

Data		
Parašas		
Vardas Pavardė		
Proj. dalis		

A3

PDF-XChange Editor
Click to BUY NOW!
www.pdf-xchange.com

S1.1 spinta (TSPĮ)

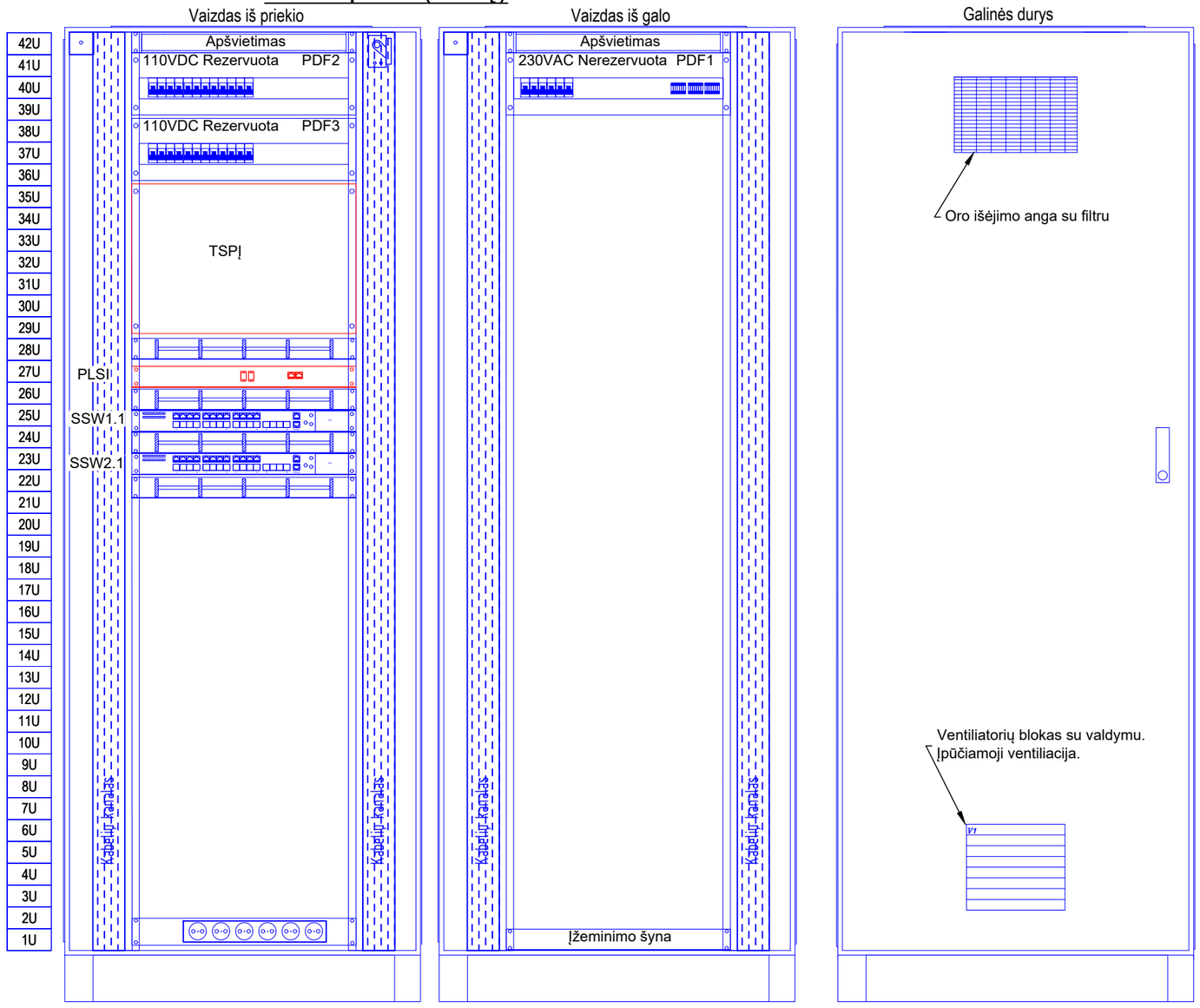

ŽAIBO IŠKROVIKLIO KORPUSAS

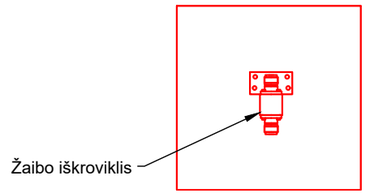

Spintos dugnas su sandariklių išdėstymu

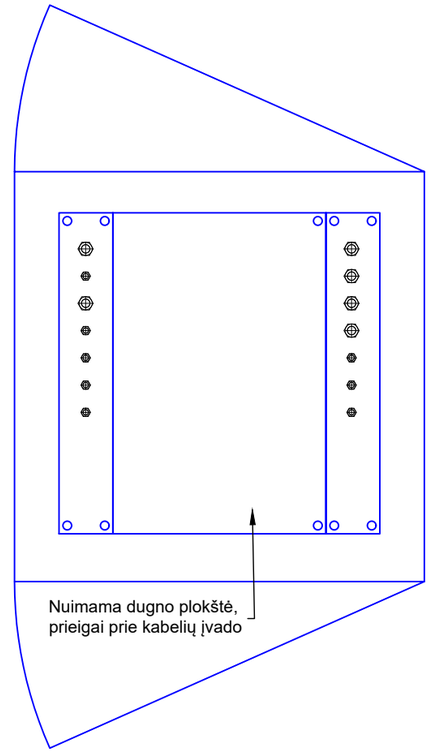

PASTABOS:
1. Raudonai pažymėti elementai projektuojami šioje dalyje, mėlynai - kitose.

0	2025 06	STATYBOS LEIDIMUI, KONKURSUI IR STATYBAI.
LAIDA	DATA	LAIDOS STATUSAS. KEITIMŲ PRIEŽASTIS (JEI TAIKOMA)

STATINIO PROJEKTO PAVADINIMAS Kitų inžinerinių statinių, kitos paskirties statinių - 110 kV TP skirstyklos statinių Margirio g. 38, Griškonių k., Alytaus r. sav. rekonstravimo ir paskirties keitimo į elektros tinklų paskirtį projektas		
DOKUMENTO PAVADINIMAS Įrenginių išdėstymas S1.1 spintoje		LAIDA 0
DOKUMENTO ŽYMUO 637-1-XX-TP-PVA-T5.B-02	LAPAS 1	LAPŲ 1

Data		
Parašas		
Vardas Pavardė		
Proj. dalis		

A3

PDF-XChange Editor
Click to BUY NOW!
www.pdf-xchange.com

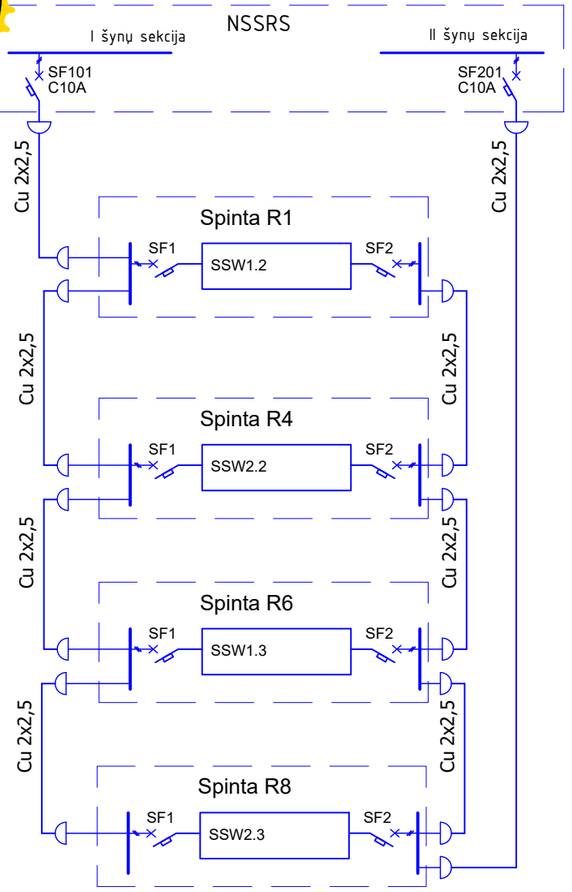

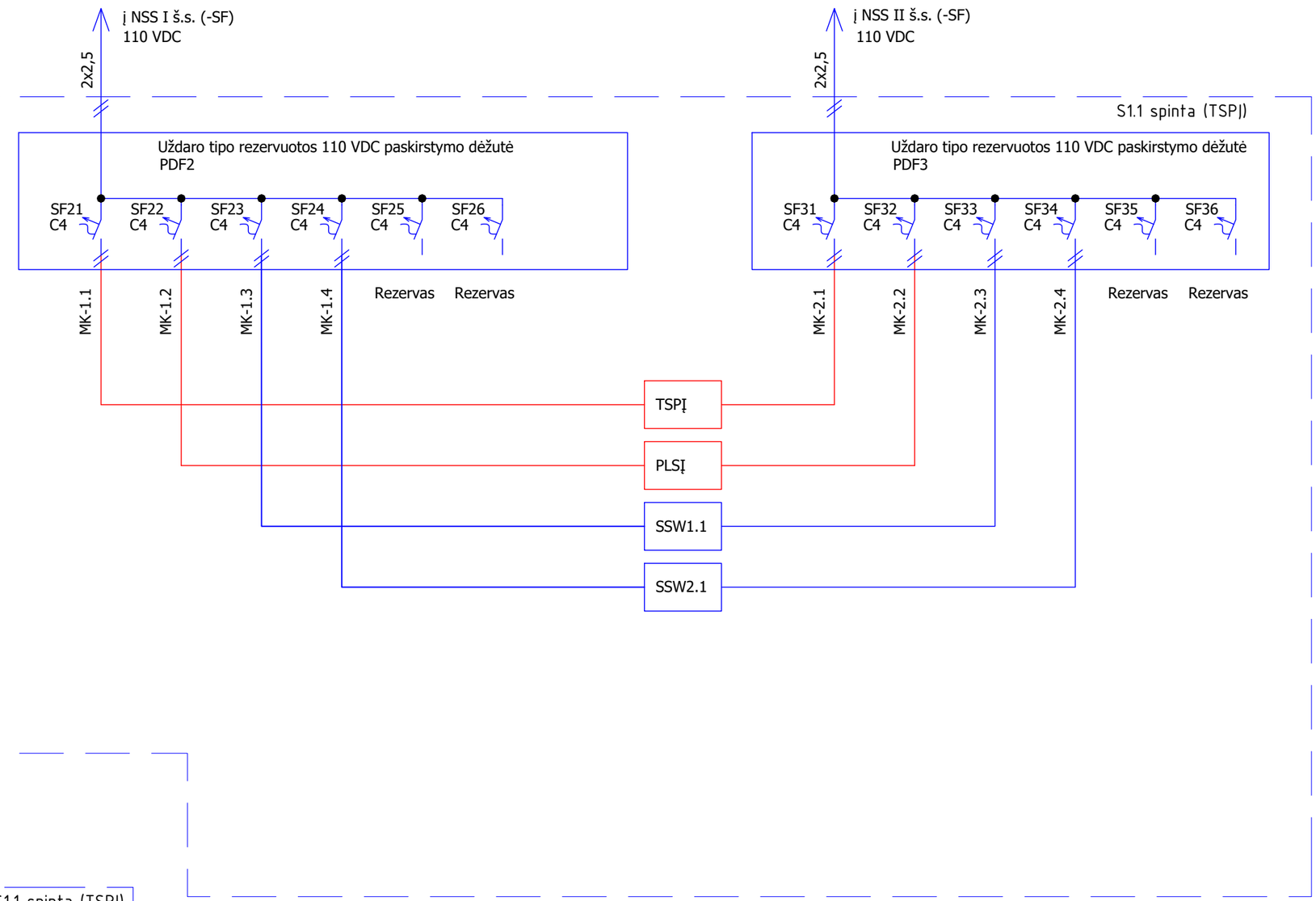

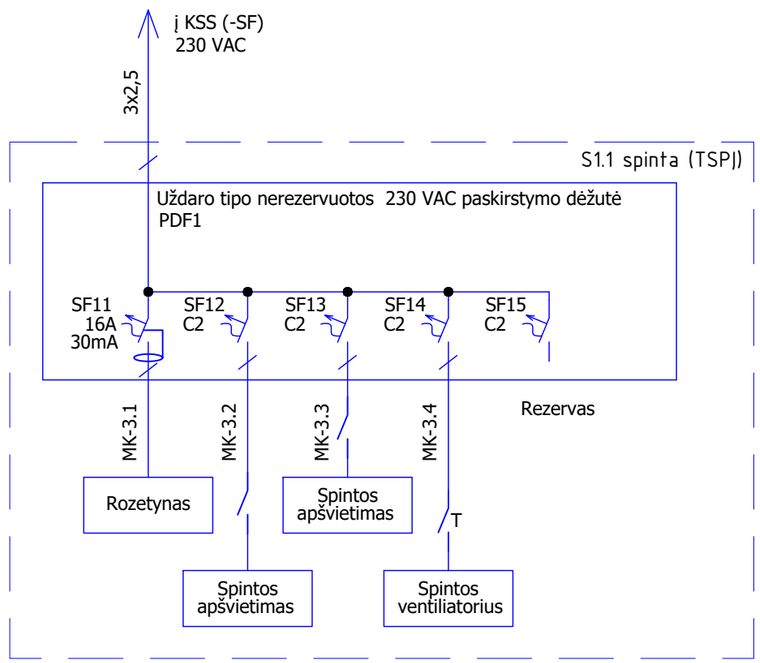

PASTABOS:

1. Raudonai pavaizduoti elementai projektuojami šioje projekto dalyje, mėlynai kitose dalyse, juodai esami.
2. 110 V DC naudojami dvipoliai automatiniai jungikliai. Jungikliai turi turėti padėties indikacijos kontaktus, būsenos perdavimui į bendrapastotinį valdiklį.
3. Automatinių jungiklių nominalus tikslinti darbo projekto metu, pagal įrangos galias.

0	2025 06	STATYBOS LEIDIMUI, KONKURSUI IR STATYBAI.
LAIDA	DATA	LAIDOS STATUSAS. KEITIMŲ PRIEŽASTIS (JEI TAIKOMA)

STATINIO PROJEKTO PAVADINIMAS

Kitų inžinerinių statinių, kitos paskirties statinių - 110 kV TP skirstyklos statinių Margirio g. 38, Griškonių k., Alytaus r. sav. rekonstravimo ir paskirties keitimo į elektros tinklų paskirtį projektas

DOKUMENTO PAVADINIMAS	LAIDA
S1.1 spintos įrenginių maitinimo schema	0

DOKUMENTO ŽYMUO	LAPAS	LAPŲ
637-1-XX-PP-PVA-T5.B-03	1	1

Data		
Parašas		
Vardas Pavardė		
Proj. dalis		

A3

PDF-XChange Editor
Click to BUY NOW!
www.pdf-xchange.com

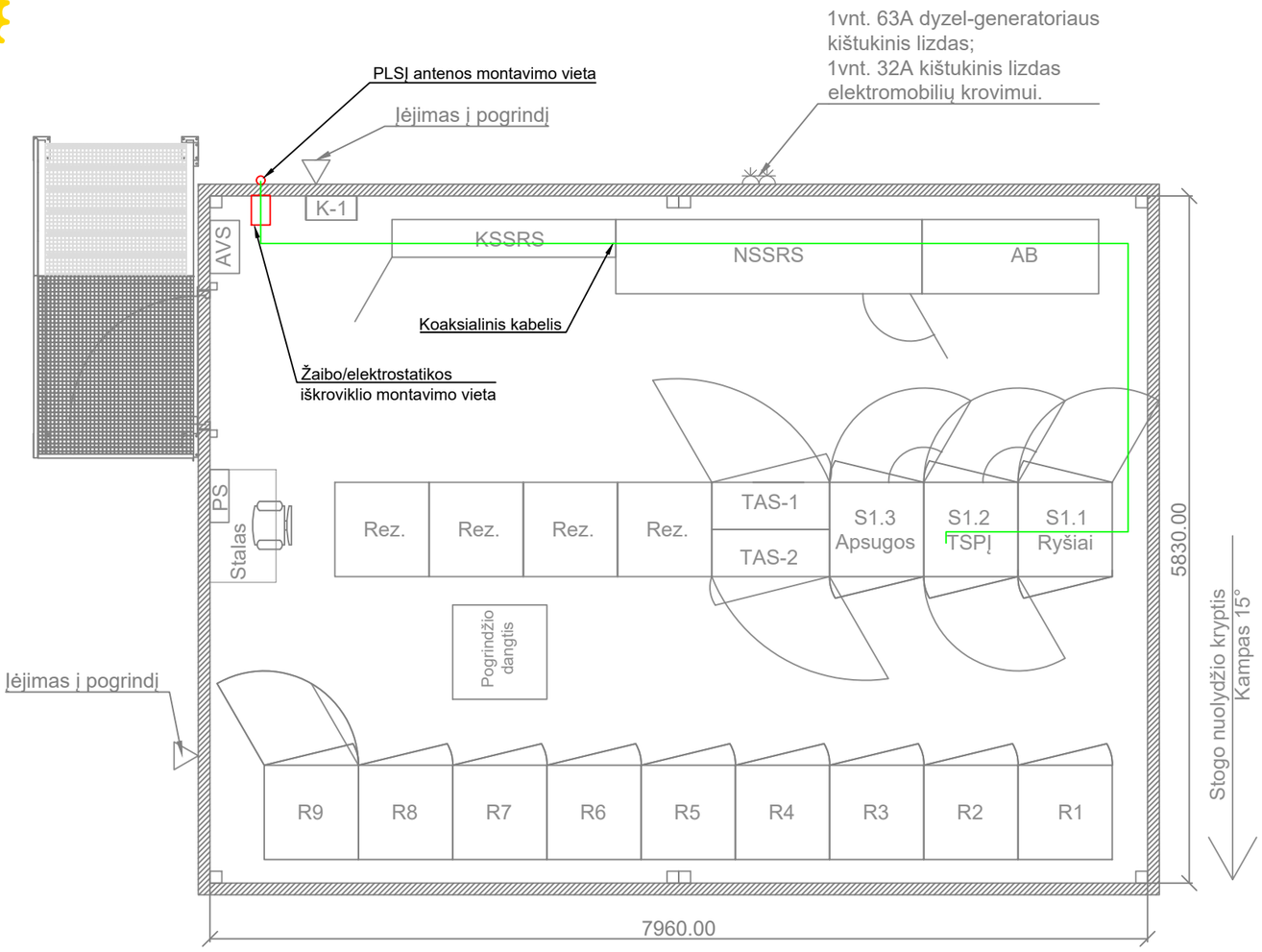

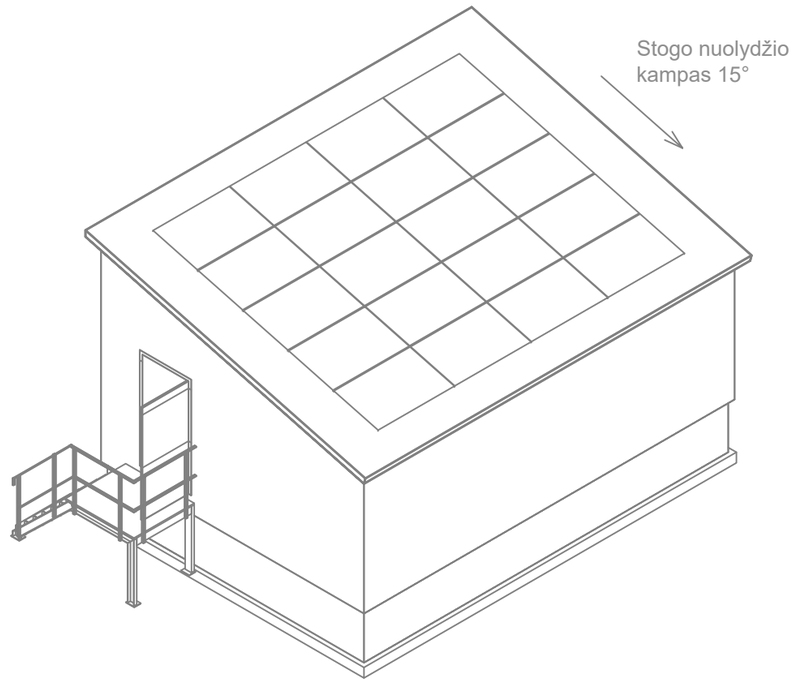

PLSĮ antenos tvirtinimo fragmentas

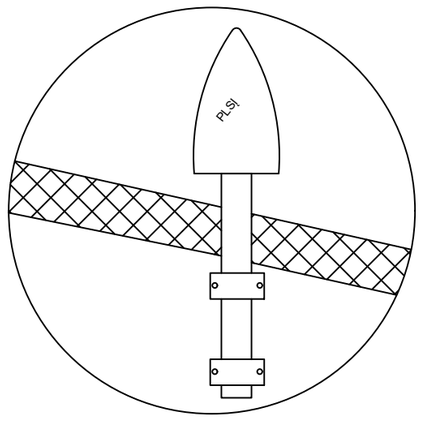

PASTABOS

1. Kabeliai PVP patalpose klojami kabelių kopėtėlėmis;
2. Montavimo darbus vykdyti vadovaujantis elektroninių ryšių infrastruktūros įrengimo, žymėjimo, priežiūros ir naudojimo taisyklių (Nr.1V-987), statybos taisyklių, Elektros įrenginių įrengimo bei Elektros įrenginių eksploatavimo saugos ir kt. taisyklių reikalavimais, bei gamintojo nurodymais;
3. Perėjimai per sienas ir perdangas sandarinami nedegia, lengvai ardoma medžiaga, pagal priešgaisrinės saugos reikalavimus;
4. PLSĮ antenos montavimo vieta parenkama pagal signalo lygį vietovėje.

0	2025 06	STATYBOS LEIDIMUI, KONKURSUI IR STATYBAI.
LAIDA	DATA	LAIDOS STATUSAS. KEITIMŲ PRIEŽASTIS (JEI TAIKOMA)

Data		
Parašas		
Vardas Pavardė		
Proj. dalis		

STATINIO PROJEKTO PAVADINIMAS

Kitų inžinerinių statinių, kitos paskirties statinių - 110 kV TP skirstyklos statinių Margirio g. 38, Griškonių k., Alytaus r. sav. rekonstravimo ir paskirties keitimo į elektros tinklų paskirtį projektas

DOKUMENTO PAVADINIMAS		LAIDA
Įrenginių išdėstymas valdymo pulte, M1:50		0
DOKUMENTO ŽYMUO	LAPAS	LAPŲ
637-1-XX-PP-PVA-T5.B-04	1	1

A3

PDF-XChange Editor
Click to BUY NOW!
www.pdf-xchange.com
PDF-XChange Editor
Click to BUY NOW!
www.pdf-xchange.com

PRIEDAS NR.1

SIGNALŲ SĄRAŠAS

PDF-XChange Editor Click to BUY NOW! www.pdf-xchange.com

Telesignalizacija											
Šaltinis					PSO DVS						
Eil.Nr.	Pastotė	Įtampa	Prijunginys	Objektas	Signalo pavadinimas	TS tipas	Būsenos				Pastabos
							00	01 (0)	10 (1)	11	
1. 110 EPL prijunginių TS skyriai.											
1.1 L-Varėna (R2 spinta)											
1.1.1	Griškonys	110	L-Varėna	L-Varėna	L-Varėna	DPI	Tarpinė	Išjungtas	Įjungtas	Klaida	
1.1.2	Griškonys	110	L-Varėna	L-Varėna	L-Varėna SF6 dujų slėgis	SPI	-	Norma	Žemas	-	
1.1.3	Griškonys	110	L-Varėna	L-Varėna	L-Varėna valdymas dėl SF6 dujų slėgio	SPI	-	Norma	Blokuotas	-	
1.1.4	Griškonys	110	L-Varėna	L-Varėna	L-Varėna valdymo režimas	DPI	Išjungtas	Nuotolinis	Vietinis	Klaida	
1.1.5	Griškonys	110	L-Varėna	L-Varėna	L-Varėna pavaros aj	SPI	-	Išjungtas	Įjungtas	-	
1.1.6	Griškonys	110	L-Varėna	L-Varėna	L-Varėna pavara	SPI	-	Neparuošta	Paruošta	-	
1.1.7	Griškonys	110	L-Varėna	L-Varėna	L-Varėna įjungimo grandinė	SPI	-	Norma	Gedimas	-	
1.1.8	Griškonys	110	L-Varėna	L-Varėna	L-Varėna išjungimo grandinė I	SPI	-	Norma	Gedimas	-	
1.1.9	Griškonys	110	L-Varėna	L-Varėna	L-Varėna išjungimo grandinė II	SPI	-	Norma	Gedimas	-	
1.1.10	Griškonys	110	L-Varėna	L-Vr-1	L-Vr-1	DPI	Tarpinė	Išjungtas	Įjungtas	Klaida	
1.1.11	Griškonys	110	L-Varėna	L-Vr-1	L-Vr-1 valdymo režimas	DPI	Išjungtas	Nuotolinis	Vietinis	Klaida	
1.1.12	Griškonys	110	L-Varėna	L-Vr-1	L-Vr-1 pavaros aj	SPI	-	Išjungtas	Įjungtas	-	
1.1.13	Griškonys	110	L-Varėna	L-Vr-0	L-Vr-0	DPI	Tarpinė	Išjungtas	Įjungtas	Klaida	
1.1.14	Griškonys	110	L-Varėna	L-Vr-0	L-Vr-0 valdymo režimas	DPI	Išjungtas	Nuotolinis	Vietinis	Klaida	
1.1.15	Griškonys	110	L-Varėna	L-Vr-0	L-Vr-0 pavaros aj	SPI	-	Išjungtas	Įjungtas	-	
1.1.16	Griškonys	110	L-Varėna	L-Vr-ž	L-Vr-ž	DPI	Tarpinė	Išjungtas	Įjungtas	Klaida	
1.1.17	Griškonys	110	L-Varėna	L-Vr-ž	L-Vr-ž valdymo režimas	DPI	Išjungtas	Nuotolinis	Vietinis	Klaida	
1.1.18	Griškonys	110	L-Varėna	L-Vr-ž	L-Vr-ž pavaros aj	SPI	-	Išjungtas	Įjungtas	-	
1.1.19	Griškonys	110	L-Varėna	RAA	L-Varėna RAA dvipozicinių relių aj	SPI	-	Išjungtas	Įjungtas	-	
1.1.20	Griškonys	110	L-Varėna	RAA	L-Varėna įjungimo ir I išjungimo gr. aj	SPI	-	Išjungtas	Įjungtas	-	
1.1.21	Griškonys	110	L-Varėna	RAA	L-Varėna II išjungimo gr. aj	SPI	-	Išjungtas	Įjungtas	-	
1.1.22	Griškonys	110	L-Varėna	RAA	L-Varėna Dist. I	SPI	-	Norma	Suveikė	-	
1.1.23	Griškonys	110	L-Varėna	RAA	L-Varėna Dist. II	SPI	-	Norma	Suveikė	-	
1.1.24	Griškonys	110	L-Varėna	RAA	L-Varėna Dist. III	SPI	-	Norma	Suveikė	-	
1.1.25	Griškonys	110	L-Varėna	RAA	L-Varėna Dist. IV	SPI	-	Norma	Suveikė	-	
1.1.26	Griškonys	110	L-Varėna	RAA	L-Varėna Dist. V	SPI	-	Norma	Suveikė	-	
1.1.27	Griškonys	110	L-Varėna	RAA	L-Varėna Dist. pagreit.	SPI	-	Norma	Suveikė	-	
1.1.28	Griškonys	110	L-Varėna	RAA	L-Varėna Dist. blokavimas	SPI	-	Norma	Suveikė	-	
1.1.29	Griškonys	110	L-Varėna	RAA	L-Varėna Ž I	SPI	-	Norma	Suveikė	-	
1.1.30	Griškonys	110	L-Varėna	RAA	L-Varėna Ž II	SPI	-	Norma	Suveikė	-	
1.1.31	Griškonys	110	L-Varėna	RAA	L-Varėna Ž III	SPI	-	Norma	Suveikė	-	
1.1.32	Griškonys	110	L-Varėna	RAA	L-Varėna Ž IV	SPI	-	Norma	Suveikė	-	
1.1.33	Griškonys	110	L-Varėna	RAA	L-Varėna Ž pagreit.	SPI	-	Norma	Suveikė	-	

PDF-XChange Editor Click to BUY NOW! www.pdf-xchange.com

1.1.34	Griškonys	110	L-Varėna	RAA	L-Varėna rez. MSA	SPI	-	Norma	Suveikė	-	
1.1.35	Griškonys	110	L-Varėna	RAA	L-Varėna perkrova (į signalą, I>=XXX A)	SPI	-	Norma	Suveikė	-	
1.1.36	Griškonys	110	L-Varėna	RAA	L-Varėna perkrova (į išjungimą, I>=XXX A)	SPI	-	Norma	Suveikė	-	
1.1.37	Griškonys	110	L-Varėna	RAA	L-Varėna JRĮ	SPI	-	Norma	Suveikė	-	
1.1.38	Griškonys	110	L-Varėna	RAA	L-Varėna AKĮ	SPI	-	Norma	Suveikė	-	
1.1.39	Griškonys	110	L-Varėna	RAA	L-Varėna RAA terminalo F01 I grandinės (R2)	SPI	-	Norma	Gedimas	-	
1.1.40	Griškonys	110	L-Varėna	RAA	L-Varėna RAA terminalo F01 U grandinės (R2)	SPI	-	Norma	Gedimas	-	
1.1.41	Griškonys	110	L-Varėna	RAA	L-Varėna JRĮ (RFVT)	SPI	-	Išjungta	Įjungta	-	
1.1.42	Griškonys	110	L-Varėna	RAA	L-Varėna AKĮ (RFVT)	SPI	-	Išjungta	Įjungta	-	
1.1.43	Griškonys	110	L-Varėna	RAA	L-Varėna išjungimas nuo Š1-110 ŠDA ir JRĮ (RFVT)	SPI	-	Išjungta	Įjungta	-	
1.1.44	Griškonys	110	L-Varėna	RAA	L-Varėna AKĮ; JRĮ paleidimas nuo Š1-110 ŠDA (RFVT)	SPI	-	Išjungta	Įjungta	-	
1.1.45	Griškonys	110	L-Varėna	RAA	L-Varėna perkrova (LRFVT)	SPI	-	Išjungta	Įjungta	-	
1.1.46	Griškonys	110	L-Varėna	RAA	L-Varėna RAA nuostatų grupė I (R2-F01)	SPI	-	Išjungta	Įjungta	-	
1.1.47	Griškonys	110	L-Varėna	RAA	L-Varėna RAA nuostatų grupė II (R2-F01)	SPI	-	Išjungta	Įjungta	-	
1.1.48	Griškonys	110	L-Varėna	RAA	L-Varėna RAA nuostatų grupė III (R2-F01)	SPI	-	Išjungta	Įjungta	-	
1.1.49	Griškonys	110	L-Varėna	RAA	L-Varėna RAA nuostatų grupė IV (R2-F01)	SPI	-	Išjungta	Įjungta	-	
1.1.50	Griškonys	110	L-Varėna	RAA	L-Varėna prijunginio nuotolinio valdymo režimas (R2-F01)	SPI	-	DVS	Valdiklis	-	
1.1.51	Griškonys	110	L-Varėna	RAA	L-Varėna RAA terminalo F01 fizinė sąsaja Ch1/Ch2 (R2)	SPI	-	Norma	Gedimas	-	
1.1.52	Griškonys	110	ĮT-101	RAA	ĮT-101 (žvaigždė RAA) U grandinių aj (ĮT-101 gnybt.-SF23)	SPI	-	Išjungtas	Įjungtas	-	
1.1.53	Griškonys	110	ĮT-101	RAA	ĮT-101 (atv. trik. RAA) U grandinių aj (ĮT-101 gnybt.-SF31)	SPI	-	Išjungtas	Įjungtas	-	
1.1.54	Griškonys	110	T-101	RAA	T-101 RAA terminalas F01 (R1)	SPI	-	Norma	Gedimas	-	
1.1.55	Griškonys	110	T-101	RAA	T-101 RAA terminalo F01 aj (R1-SF1)	SPI	-	Išjungtas	Įjungtas	-	
1.1.56	Griškonys	110	T-101	RAA	T-101 RAA terminalo F01 BI aj (R1-SF2)	SPI	-	Išjungtas	Įjungtas	-	
1.1.57	Griškonys	110	L-Varėna	RAA	L-Varėna TPĮ	SPI	-	Norma	Gedimas	-	
1.1.58	Griškonys	110	L-Varėna	RAA	L-Varėna TPĮ ryšio kanalas	SPI	-	Norma	Gedimas	-	
1.1.59	Griškonys	110	L-Varėna	RAA	L-Varėna TPĮ aj	SPI	-	Išjungtas	Įjungtas	-	
1.1.60	Griškonys	110	L-Varėna	RAA	L-Varėna TPĮ gauta 1k. `JRĮ`	SPI	-	Norma	Suveikė	-	
1.1.61	Griškonys	110	L-Varėna	RAA	L-Varėna TPĮ gauta 2k. `Dist., Ž pagreit.`	SPI	-	Norma	Suveikė	-	
1.1.62	Griškonys	110	L-Varėna	RAA	L-Varėna TPĮ išsiųsta 1k. `JRĮ`	SPI	-	Norma	Suveikė	-	
1.1.63	Griškonys	110	L-Varėna	RAA	L-Varėna TPĮ išsiųsta 2k. `Dist., Ž pagreit.`	SPI	-	Norma	Suveikė	-	
1.1.64	Griškonys	110	L-Varėna	RAA	L-Varėna TPĮ imt./siųst. 1k. `JRĮ`	SPI	-	Išjungta	Įjungta	-	
1.1.65	Griškonys	110	L-Varėna	RAA	L-Varėna TPĮ imt./siųst. 2k. `Dist., Ž pagreit.`	SPI	-	Išjungta	Įjungta	-	
1.2 L-Alytus 1 (R3 spinta)											
1.2.1	Griškonys	110	L-Alytus 1	L-Alytus 1	L-Alytus 1	DPI	Tarpinė	Išjungtas	Įjungtas	Klaida	
1.2.2	Griškonys	110	L-Alytus 1	L-Alytus 1	L-Alytus 1 SF6 dujų slėgis	SPI	-	Norma	Žemas	-	
1.2.3	Griškonys	110	L-Alytus 1	L-Alytus 1	L-Alytus 1 valdymas dėl SF6 dujų slėgio	SPI	-	Norma	Blokuotas	-	
1.2.4	Griškonys	110	L-Alytus 1	L-Alytus 1	L-Alytus 1 valdymo režimas	DPI	Išjungtas	Nuotolinis	Vietinis	Klaida	
1.2.5	Griškonys	110	L-Alytus 1	L-Alytus 1	L-Alytus 1 pavaros aj	SPI	-	Išjungtas	Įjungtas	-	
1.2.6	Griškonys	110	L-Alytus 1	L-Alytus 1	L-Alytus 1 pavara	SPI	-	Neparuošta	Paruošta	-	
1.2.7	Griškonys	110	L-Alytus 1	L-Alytus 1	L-Alytus 1 įjungimo grandinė	SPI	-	Norma	Gedimas	-	

PDF-XChange Editor Click to BUY NOW! www.pdf-xchange.com

1.2.8	Griškonys	110	L-Alytus 1	L-Alytus 1	L-Alytus 1 išjungimo grandinė I	SPI	-	Norma	Gedimas	-	
1.2.9	Griškonys	110	L-Alytus 1	L-Alytus 1	L-Alytus 1 išjungimo grandinė II	SPI	-	Norma	Gedimas	-	
1.2.10	Griškonys	110	L-Alytus 1	L-Al1-1	L-Al1-1	DPI	Tarpinė	Išjungtas	Įjungtas	Klaida	
1.2.11	Griškonys	110	L-Alytus 1	L-Al1-1	L-Al1-1 valdymo režimas	DPI	Išjungtas	Nuotolinis	Vietinis	Klaida	
1.2.12	Griškonys	110	L-Alytus 1	L-Al1-1	L-Al1-1 pavaros aj	SPI	-	Išjungtas	Įjungtas	-	
1.2.13	Griškonys	110	L-Alytus 1	L-Al1-0	L-Al1-0	DPI	Tarpinė	Išjungtas	Įjungtas	Klaida	
1.2.14	Griškonys	110	L-Alytus 1	L-Al1-0	L-Al1-0 valdymo režimas	DPI	Išjungtas	Nuotolinis	Vietinis	Klaida	
1.2.15	Griškonys	110	L-Alytus 1	L-Al1-0	L-Al1-0 pavaros aj	SPI	-	Išjungtas	Įjungtas	-	
1.2.16	Griškonys	110	L-Alytus 1	L-Al1-ž	L-Al1-ž	DPI	Tarpinė	Išjungtas	Įjungtas	Klaida	
1.2.17	Griškonys	110	L-Alytus 1	L-Al1-ž	L-Al1-ž valdymo režimas	DPI	Išjungtas	Nuotolinis	Vietinis	Klaida	
1.2.18	Griškonys	110	L-Alytus 1	L-Al1-ž	L-Al1-ž pavaros aj	SPI	-	Išjungtas	Įjungtas	-	
1.2.19	Griškonys	110	L-Alytus 1	RAA	L-Alytus 1 RAA dvipozicinių relių aj	SPI	-	Išjungtas	Įjungtas	-	
1.2.20	Griškonys	110	L-Alytus 1	RAA	L-Alytus 1 įjungimo ir I išjungimo gr. aj	SPI	-	Išjungtas	Įjungtas	-	
1.2.21	Griškonys	110	L-Alytus 1	RAA	L-Alytus 1 II išjungimo gr. aj	SPI	-	Išjungtas	Įjungtas	-	
1.2.22	Griškonys	110	L-Alytus 1	RAA	L-Alytus 1 Dist. I	SPI	-	Norma	Suveikė	-	
1.2.23	Griškonys	110	L-Alytus 1	RAA	L-Alytus 1 Dist. II	SPI	-	Norma	Suveikė	-	
1.2.24	Griškonys	110	L-Alytus 1	RAA	L-Alytus 1 Dist. III	SPI	-	Norma	Suveikė	-	
1.2.25	Griškonys	110	L-Alytus 1	RAA	L-Alytus 1 Dist. IV	SPI	-	Norma	Suveikė	-	
1.2.26	Griškonys	110	L-Alytus 1	RAA	L-Alytus 1 Dist. V	SPI	-	Norma	Suveikė	-	
1.2.27	Griškonys	110	L-Alytus 1	RAA	L-Alytus 1 Dist. pagreit.	SPI	-	Norma	Suveikė	-	
1.2.28	Griškonys	110	L-Alytus 1	RAA	L-Alytus 1 Dist. blokavimas	SPI	-	Norma	Suveikė	-	
1.2.29	Griškonys	110	L-Alytus 1	RAA	L-Alytus 1 Ž I	SPI	-	Norma	Suveikė	-	
1.2.30	Griškonys	110	L-Alytus 1	RAA	L-Alytus 1 Ž II	SPI	-	Norma	Suveikė	-	
1.2.31	Griškonys	110	L-Alytus 1	RAA	L-Alytus 1 Ž III	SPI	-	Norma	Suveikė	-	
1.2.32	Griškonys	110	L-Alytus 1	RAA	L-Alytus 1 Ž IV	SPI	-	Norma	Suveikė	-	
1.2.33	Griškonys	110	L-Alytus 1	RAA	L-Alytus 1 Ž pagreit.	SPI	-	Norma	Suveikė	-	
1.2.34	Griškonys	110	L-Alytus 1	RAA	L-Alytus 1 rez. MSA	SPI	-	Norma	Suveikė	-	
1.2.35	Griškonys	110	L-Alytus 1	RAA	L-Alytus 1 perkrova (į signalą, I>=XXX A)	SPI	-	Norma	Suveikė	-	
1.2.36	Griškonys	110	L-Alytus 1	RAA	L-Alytus 1 perkrova (į išjungimą, I>=XXX A)	SPI	-	Norma	Suveikė	-	
1.2.37	Griškonys	110	L-Alytus 1	RAA	L-Alytus 1 JRĮ	SPI	-	Norma	Suveikė	-	
1.2.38	Griškonys	110	L-Alytus 1	RAA	L-Alytus 1 AKĮ	SPI	-	Norma	Suveikė	-	
1.2.39	Griškonys	110	L-Alytus 1	RAA	L-Alytus 1 RAA terminalo F01 I grandinės (R3)	SPI	-	Norma	Gedimas	-	
1.2.40	Griškonys	110	L-Alytus 1	RAA	L-Alytus 1 RAA terminalo F01 U grandinės (R3)	SPI	-	Norma	Gedimas	-	
1.2.41	Griškonys	110	L-Alytus 1	RAA	L-Alytus 1 JRĮ (RFVT)	SPI	-	Išjungta	Įjungta	-	
1.2.42	Griškonys	110	L-Alytus 1	RAA	L-Alytus 1 AKĮ (RFVT)	SPI	-	Išjungta	Įjungta	-	
1.2.43	Griškonys	110	L-Alytus 1	RAA	L-Alytus 1 išjungimas nuo Š1-110 ŠDA ir JRĮ (RFVT)	SPI	-	Išjungta	Įjungta	-	
1.2.44	Griškonys	110	L-Alytus 1	RAA	L-Alytus 1 AKĮ; JRĮ paleidimas nuo Š1-110 ŠDA (RFVT)	SPI	-	Išjungta	Įjungta	-	
1.2.45	Griškonys	110	L-Alytus 1	RAA	L-Alytus 1 perkrova (LRFVT)	SPI	-	Išjungta	Įjungta	-	
1.2.46	Griškonys	110	L-Alytus 1	RAA	L-Alytus 1 RAA nuostatų grupė I (R3-F01)	SPI	-	Išjungta	Įjungta	-	
1.2.47	Griškonys	110	L-Alytus 1	RAA	L-Alytus 1 RAA nuostatų grupė II (R3-F01)	SPI	-	Išjungta	Įjungta	-	
1.2.48	Griškonys	110	L-Alytus 1	RAA	L-Alytus 1 RAA nuostatų grupė III (R3-F01)	SPI	-	Išjungta	Įjungta	-	

PDF-XChange Editor Click to BUY NOW! www.pdf-xchange.com

1.2.49	Griškonys	110	L-Alytus 1	RAA	L-Alytus 1 RAA nuostatų grupė IV (R3-F01)	SPI	-	Išjungta	Įjungta	-	
1.2.50	Griškonys	110	L-Alytus 1	RAA	L-Alytus 1 prijunginio nuotolinio valdymo režimas (R3-F01)	SPI	-	DVS	Valdiklis	-	
	Griškonys	110	L-Alytus 1	RAA	L-Alytus 1 RAA terminalo F01 fizinė sąsaja Ch1/Ch2 (R3)	SPI	-	Norma	Gedimas	-	
1.2.52	Griškonys	110	L-Varėna	RAA	L-Varėna RAA terminalas F01 (R2)	SPI	-	Norma	Gedimas	-	
1.2.53	Griškonys	110	L-Varėna	RAA	L-Varėna RAA terminalo F01 aj (R2-SF1)	SPI	-	Išjungtas	Įjungtas	-	
1.2.54	Griškonys	110	L-Varėna	RAA	L-Varėna RAA terminalo F01 BI aj (R2-SF2)	SPI	-	Išjungtas	Įjungtas	-	

1.1.55	Griškonys	110	L-Alytus 1	RAA	L-Alytus 1 TPĮ	SPI	-	Norma	Gedimas	-	
1.1.56	Griškonys	110	L-Alytus 1	RAA	L-Alytus 1 TPĮ ryšio kanalas	SPI	-	Norma	Gedimas	-	
1.1.57	Griškonys	110	L-Alytus 1	RAA	L-Alytus 1 TPĮ aj	SPI	-	Išjungtas	Įjungtas	-	
1.1.58	Griškonys	110	L-Alytus 1	RAA	L-Alytus 1 TPĮ gauta 1k. `JRĮ`	SPI	-	Norma	Suveikė	-	
1.1.59	Griškonys	110	L-Alytus 1	RAA	L-Alytus 1 TPĮ gauta 2k. `Dist., Ž pagreit.`	SPI	-	Norma	Suveikė	-	
1.1.60	Griškonys	110	L-Alytus 1	RAA	L-Alytus 1 TPĮ išsiųsta 1k. `JRĮ`	SPI	-	Norma	Suveikė	-	
1.1.61	Griškonys	110	L-Alytus 1	RAA	L-Alytus 1 TPĮ išsiųsta 2k. `Dist., Ž pagreit.`	SPI	-	Norma	Suveikė	-	
1.1.62	Griškonys	110	L-Alytus 1	RAA	L-Alytus 1 TPĮ imt./siųst. 1k. `JRĮ`	SPI	-	Išjungta	Įjungta	-	
1.1.63	Griškonys	110	L-Alytus 1	RAA	L-Alytus 1 TPĮ imt./siųst. 2k. `Dist., Ž pagreit.`	SPI	-	Išjungta	Įjungta	-	
1.3 L-Alytus 2 (R7 spinta)											
1.3.1	Griškonys	110	L-Alytus 2	L-Alytus 2	L-Alytus 2	DPI	Tarpinė	Išjungtas	Įjungtas	Klaida	
1.3.2	Griškonys	110	L-Alytus 2	L-Alytus 2	L-Alytus 2 SF6 dujų slėgis	SPI	-	Norma	Žemas	-	
1.3.3	Griškonys	110	L-Alytus 2	L-Alytus 2	L-Alytus 2 valdymas dėl SF6 dujų slėgio	SPI	-	Norma	Blokuotas	-	
1.3.4	Griškonys	110	L-Alytus 2	L-Alytus 2	L-Alytus 2 valdymo režimas	DPI	Išjungtas	Nuotolinis	Vietinis	Klaida	
1.3.5	Griškonys	110	L-Alytus 2	L-Alytus 2	L-Alytus 2 pavaros aj	SPI	-	Išjungtas	Įjungtas	-	
1.3.6	Griškonys	110	L-Alytus 2	L-Alytus 2	L-Alytus 2 pavara	SPI	-	Neparuošta	Paruošta	-	
1.3.7	Griškonys	110	L-Alytus 2	L-Alytus 2	L-Alytus 2 įjungimo grandinė	SPI	-	Norma	Gedimas	-	
1.3.8	Griškonys	110	L-Alytus 2	L-Alytus 2	L-Alytus 2 išjungimo grandinė I	SPI	-	Norma	Gedimas	-	
1.3.9	Griškonys	110	L-Alytus 2	L-Alytus 2	L-Alytus 2 išjungimo grandinė II	SPI	-	Norma	Gedimas	-	
1.3.10	Griškonys	110	L-Alytus 2	L-Al2-2	L-Al2-2	DPI	Tarpinė	Išjungtas	Įjungtas	Klaida	
1.3.11	Griškonys	110	L-Alytus 2	L-Al2-2	L-Al2-2 valdymo režimas	DPI	Išjungtas	Nuotolinis	Vietinis	Klaida	
1.3.12	Griškonys	110	L-Alytus 2	L-Al2-2	L-Al2-2 pavaros aj	SPI	-	Išjungtas	Įjungtas	-	
1.3.13	Griškonys	110	L-Alytus 2	L-Al2-0	L-Al2-0	DPI	Tarpinė	Išjungtas	Įjungtas	Klaida	
1.3.14	Griškonys	110	L-Alytus 2	L-Al2-0	L-Al2-0 valdymo režimas	DPI	Išjungtas	Nuotolinis	Vietinis	Klaida	
1.3.15	Griškonys	110	L-Alytus 2	L-Al2-0	L-Al2-0 pavaros aj	SPI	-	Išjungtas	Įjungtas	-	
1.3.16	Griškonys	110	L-Alytus 2	L-Al2-ž	L-Al2-ž	DPI	Tarpinė	Išjungtas	Įjungtas	Klaida	
1.3.17	Griškonys	110	L-Alytus 2	L-Al2-ž	L-Al2-ž valdymo režimas	DPI	Išjungtas	Nuotolinis	Vietinis	Klaida	
1.3.18	Griškonys	110	L-Alytus 2	L-Al2-ž	L-Al2-ž pavaros aj	SPI	-	Išjungtas	Įjungtas	-	
1.3.19	Griškonys	110	L-Alytus 2	RAA	L-Alytus 2 RAA dvipozicinių relių aj	SPI	-	Išjungtas	Įjungtas	-	
1.3.20	Griškonys	110	L-Alytus 2	RAA	L-Alytus 2 įjungimo ir I išjungimo gr. aj	SPI	-	Išjungtas	Įjungtas	-	
1.3.21	Griškonys	110	L-Alytus 2	RAA	L-Alytus 2 II išjungimo gr. aj	SPI	-	Išjungtas	Įjungtas	-	
1.3.22	Griškonys	110	L-Alytus 2	RAA	L-Alytus 2 Dist. I	SPI	-	Norma	Suveikė	-	
1.3.23	Griškonys	110	L-Alytus 2	RAA	L-Alytus 2 Dist. II	SPI	-	Norma	Suveikė	-	
1.3.24	Griškonys	110	L-Alytus 2	RAA	L-Alytus 2 Dist. III	SPI	-	Norma	Suveikė	-	
1.3.25	Griškonys	110	L-Alytus 2	RAA	L-Alytus 2 Dist. IV	SPI	-	Norma	Suveikė	-	

PDF-XChange Editor Click to BUY NOW! www.pdf-xchange.com

1.3.26	Griškonys	110	L-Alytus 2	RAA	L-Alytus 2 Dist. V	SPI	-	Norma	Suveikė	-	
1.3.27	Griškonys	110	L-Alytus 2	RAA	L-Alytus 2 Dist. pagreit.	SPI	-	Norma	Suveikė	-	
[illegible]	Griškonys	110	L-Alytus 2	RAA	L-Alytus 2 Dist. blokavimas	SPI	-	Norma	Suveikė	-	
1.3.29	Griškonys	110	L-Alytus 2	RAA	L-Alytus 2 Ž I	SPI	-	Norma	Suveikė	-	
1.3.30	Griškonys	110	L-Alytus 2	RAA	L-Alytus 2 Ž II	SPI	-	Norma	Suveikė	-	
1.3.31	Griškonys	110	L-Alytus 2	RAA	L-Alytus 2 Ž III	SPI	-	Norma	Suveikė	-	
1.3.32	Griškonys	110	L-Alytus 2	RAA	L-Alytus 2 Ž IV	SPI	-	Norma	Suveikė	-	
1.3.33	Griškonys	110	L-Alytus 2	RAA	L-Alytus 2 Ž pagreit.	SPI	-	Norma	Suveikė	-	
1.3.34	Griškonys	110	L-Alytus 2	RAA	L-Alytus 2 rez. MSA	SPI	-	Norma	Suveikė	-	
1.3.35	Griškonys	110	L-Alytus 2	RAA	L-Alytus 2 perkrova (į signalą, I>=XXX A)	SPI	-	Norma	Suveikė	-	
1.3.36	Griškonys	110	L-Alytus 2	RAA	L-Alytus 2 perkrova (į išjungimą, I>=XXX A)	SPI	-	Norma	Suveikė	-	
1.3.37	Griškonys	110	L-Alytus 2	RAA	L-Alytus 2 JRĮ	SPI	-	Norma	Suveikė	-	
1.3.38	Griškonys	110	L-Alytus 2	RAA	L-Alytus 2 AKĮ	SPI	-	Norma	Suveikė	-	
1.3.39	Griškonys	110	L-Alytus 2	RAA	L-Alytus 2 RAA terminalo F01 I grandinės (R7)	SPI	-	Norma	Gedimas	-	
1.3.40	Griškonys	110	L-Alytus 2	RAA	L-Alytus 2 RAA terminalo F01 U grandinės (R7)	SPI	-	Norma	Gedimas	-	
1.3.41	Griškonys	110	L-Alytus 2	RAA	L-Alytus 2 JRĮ (RFVT)	SPI	-	Išjungta	Įjungta	-	
1.3.42	Griškonys	110	L-Alytus 2	RAA	L-Alytus 2 AKĮ (RFVT)	SPI	-	Išjungta	Įjungta	-	
1.3.43	Griškonys	110	L-Alytus 2	RAA	L-Alytus 2 išjungimas nuo Š2-110 ŠDA ir JRĮ (RFVT)	SPI	-	Išjungta	Įjungta	-	
1.3.44	Griškonys	110	L-Alytus 2	RAA	L-Alytus 2 AKĮ; JRĮ paleidimas nuo Š2-110 ŠDA (RFVT)	SPI	-	Išjungta	Įjungta	-	
1.3.45	Griškonys	110	L-Alytus 2	RAA	L-Alytus 2 perkrova (LRFVT)	SPI	-	Išjungta	Įjungta	-	
1.3.46	Griškonys	110	L-Alytus 2	RAA	L-Alytus 2 RAA nuostatų grupė I (R7-F01)	SPI	-	Išjungta	Įjungta	-	
1.3.47	Griškonys	110	L-Alytus 2	RAA	L-Alytus 2 RAA nuostatų grupė II (R7-F01)	SPI	-	Išjungta	Įjungta	-	
1.3.48	Griškonys	110	L-Alytus 2	RAA	L-Alytus 2 RAA nuostatų grupė III (R7-F01)	SPI	-	Išjungta	Įjungta	-	
1.3.49	Griškonys	110	L-Alytus 2	RAA	L-Alytus 2 RAA nuostatų grupė IV (R7-F01)	SPI	-	Išjungta	Įjungta	-	
1.3.50	Griškonys	110	L-Alytus 2	RAA	L-Alytus 2 prijunginio nuotolinio valdymo režimas (R7-F01)	SPI	-	DVS	Valdiklis	-	
1.3.51	Griškonys	110	L-Alytus 2	RAA	L-Alytus 2 RAA terminalo F01 fizinė sąsaja Ch1/Ch2 (R7)	SPI	-	Norma	Gedimas	-	
1.3.52	Griškonys	110	ĮT-102	RAA	ĮT-102 (žvaigždė RAA) U grandinių aj (ĮT-102 gnybt.-SF23)	SPI	-	Išjungtas	Įjungtas	-	
1.3.53	Griškonys	110	ĮT-102	RAA	ĮT-102 (atv. trik. RAA) U grandinių aj (ĮT-102 gnybt.-SF31)	SPI	-	Išjungtas	Įjungtas	-	
1.3.54	Griškonys	110	Š2-110	RAA	Š2-110 ŠDA terminalas F01 (R6)	SPI	-	Norma	Gedimas	-	
1.3.55	Griškonys	110	Š2-110	RAA	Š2-110 ŠDA terminalo F01 aj (R6-SF1)	SPI	-	Išjungtas	Įjungtas	-	
1.3.56	Griškonys	110	Š2-110	RAA	Š2-110 ŠDA terminalo F01 BI aj (R6-SF2)	SPI	-	Išjungtas	Įjungtas	-	

1.1.55	Griškonys	110	L-Alytus 2	RAA	L-Alytus 2 TPĮ	SPI	-	Norma	Gedimas	-	
1.1.56	Griškonys	110	L-Alytus 2	RAA	L-Alytus 2 TPĮ ryšio kanalas	SPI	-	Norma	Gedimas	-	
1.1.57	Griškonys	110	L-Alytus 2	RAA	L-Alytus 2 TPĮ aj	SPI	-	Išjungtas	Įjungtas	-	
1.1.58	Griškonys	110	L-Alytus 2	RAA	L-Alytus 2 TPĮ gauta 1k. `JRĮ`	SPI	-	Norma	Suveikė	-	
1.1.59	Griškonys	110	L-Alytus 2	RAA	L-Alytus 2 TPĮ gauta 2k. `Dist., Ž pagreit.`	SPI	-	Norma	Suveikė	-	
1.1.60	Griškonys	110	L-Alytus 2	RAA	L-Alytus 2 TPĮ išsiųsta 1k. `JRĮ`	SPI	-	Norma	Suveikė	-	
1.1.61	Griškonys	110	L-Alytus 2	RAA	L-Alytus 2 TPĮ išsiųsta 2k. `Dist., Ž pagreit.`	SPI	-	Norma	Suveikė	-	
1.1.62	Griškonys	110	L-Alytus 2	RAA	L-Alytus 2 TPĮ imt./siųst. 1k. `JRĮ`	SPI	-	Išjungta	Įjungta	-	
1.1.63	Griškonys	110	L-Alytus 2	RAA	L-Alytus 2 TPĮ imt./siųst. 2k. `Dist., Ž pagreit.`	SPI	-	Išjungta	Įjungta	-	

2. Galios transformatorių 110 kV prijunginių TS skyriai.

PDF-XChange Editor Click to BUY NOW! www.pdf-xchange.com

2.1 T-1 prijunginio RAA											
2.1.1	Griškonys	110	T-101	T-101	T-101	DPI	Tarpinė	Išjungtas	Įjungtas	Klaida	
2.1.2	Griškonys	110	T-101	T-101	T-101 SF6 dujų slėgis	SPI	-	Norma	Žemas	-	
2.1.3	Griškonys	110	T-101	T-101	T-101 valdymas dėl SF6 dujų slėgio	SPI	-	Norma	Blokuotas	-	
2.1.4	Griškonys	110	T-101	T-101	T-101 valdymo režimas	DPI	Išjungtas	Nuotolinis	Vietinis	Klaida	
2.1.5	Griškonys	110	T-101	T-101	T-101 pavaros aj	SPI	-	Išjungtas	Įjungtas	-	
2.1.6	Griškonys	110	T-101	T-101	T-101 pavara	SPI	-	Neparuošta	Paruošta	-	
2.1.7	Griškonys	110	T-101	T-101	T-101 įjungimo grandinė	SPI	-	Norma	Gedimas	-	
2.1.8	Griškonys	110	T-101	T-101	T-101 išjungimo grandinė I	SPI	-	Norma	Gedimas	-	
2.1.9	Griškonys	110	T-101	T-101	T-101 išjungimo grandinė II	SPI	-	Norma	Gedimas	-	
2.1.10	Griškonys	110	T-101	T-101-1	T-101-1	DPI	Tarpinė	Išjungtas	Įjungtas	Klaida	
2.1.11	Griškonys	110	T-101	T-101-1	T-101-1 valdymo režimas	DPI	Išjungtas	Nuotolinis	Vietinis	Klaida	
2.1.12	Griškonys	110	T-101	T-101-1	T-101-1 pavaros aj	SPI	-	Išjungtas	Įjungtas	-	
2.1.13	Griškonys	110	T-101	T-101-1ž	T-101-1ž	DPI	Tarpinė	Išjungtas	Įjungtas	Klaida	
2.1.14	Griškonys	110	T-101	T-101-1ž	T-101-1ž valdymo režimas	DPI	Išjungtas	Nuotolinis	Vietinis	Klaida	
2.1.15	Griškonys	110	T-101	T-101-1ž	T-101-1ž pavaros aj	SPI	-	Išjungtas	Įjungtas	-	
2.1.16	Griškonys	110	T-101	RAA	T-101 RAA dvipozicinių relių aj (R1-SF3)	SPI	-	Išjungtas	Įjungtas	-	
2.1.17	Griškonys	110	T-101	RAA	T-101 įjungimo ir I išjungimo gr. aj (R1-SF4)	SPI	-	Išjungtas	Įjungtas	-	
2.1.18	Griškonys	110	T-101	RAA	T-101 II išjungimo gr. aj (R1-SF5)	SPI	-	Išjungtas	Įjungtas	-	
2.1.19	Griškonys	110	T-101	RAA	T-101 MSA I	SPI	-	Norma	Suveikė	-	
2.1.20	Griškonys	110	T-101	RAA	T-101 MSA II	SPI	-	Norma	Suveikė	-	
2.1.21	Griškonys	110	T-101	RAA	T-101 MSA pagreit.	SPI	-	Norma	Suveikė	-	
2.1.22	Griškonys	110	T-101	RAA	T-101 Ž I	SPI	-	Norma	Suveikė	-	
2.1.23	Griškonys	110	T-101	RAA	T-101 Ž II	SPI	-	Norma	Suveikė	-	
2.1.24	Griškonys	110	T-101	RAA	T-101 Ž pagreit.	SPI	-	Norma	Suveikė	-	
2.1.25	Griškonys	110	T-101	RAA	T-101 JRĮ	SPI	-	Norma	Suveikė	-	
2.1.26	Griškonys	110	T-101	RAA	T-101 AKĮ	SPI	-	Norma	Suveikė	-	
2.1.27	Griškonys	110	T-101	RAA	T-101 RAA terminalo F01 I grandinės (R1)	SPI	-	Norma	Gedimas	-	
2.1.28	Griškonys	110	T-101	RAA	T-101 RAA terminalo F01 U grandinės (R1)	SPI	-	Norma	Gedimas	-	
2.1.29	Griškonys	110	T-101	RAA	T-101 JRĮ (RFVT)	SPI	-	Išjungta	Įjungta	-	
2.1.30	Griškonys	110	T-101	RAA	T-101 AKĮ (RFVT)	SPI	-	Išjungta	Įjungta	-	
2.1.31	Griškonys	110	T-101	RAA	T-101 RAA nuostatų grupė I (R1-F01)	SPI	-	Išjungta	Įjungta	-	
2.1.32	Griškonys	110	T-101	RAA	T-101 RAA nuostatų grupė II (R1-F01)	SPI	-	Išjungta	Įjungta	-	
2.1.33	Griškonys	110	T-101	RAA	T-101 RAA nuostatų grupė III (R1-F01)	SPI	-	Išjungta	Įjungta	-	
2.1.34	Griškonys	110	T-101	RAA	T-101 RAA nuostatų grupė IV (R1-F01)	SPI	-	Išjungta	Įjungta	-	
2.1.35	Griškonys	110	T-101	RAA	T-101 prijunginio nuotolinio valdymo režimas (R1-F01)	SPI	-	DVS	Valdiklis	-	
2.1.36	Griškonys	110	T-101	RAA	T-101 RAA terminalo F01 fizinė sąsaja Ch1/Ch2 (R1)	SPI	-	Norma	Gedimas	-	
2.1.37	Griškonys	110	BPV	RAA	VP-110 BP valdiklis A01 (R9)	SPI	-	Norma	Gedimas	-	
2.1.38	Griškonys	110	BPV	RAA	VP-110 BP valdiklio A01 aj (R9-SF1)	SPI	-	Išjungtas	Įjungtas	-	
2.1.39	Griškonys	110	BPV	RAA	VP-110 BP valdiklio A01 BI aj (R9-SF2)	SPI	-	Išjungtas	Įjungtas	-	
2.2 T-102 prijunginio RAA											
2.2.1	Griškonys	110	T-102	T-102	T-102	DPI	Tarpinė	Išjungtas	Įjungtas	Klaida	
2.2.2	Griškonys	110	T-102	T-102	T-102 SF6 dujų slėgis	SPI	-	Norma	Žemas	-	

PDF-XChange Editor Click to BUY NOW! www.pdf-xchange.com

2.2.3	Griškonys	110	T-102	T-102	T-102 valdymas dėl SF6 dujų slėgio	SPI	-	Norma	Blokuotas	-	
2.2.4	Griškonys	110	T-102	T-102	T-102 valdymo režimas	DPI	Išjungtas	Nuotolinis	Vietinis	Klaida	
2.2.5	Griškonys	110	T-102	T-102	T-102 pavaros aj	SPI	-	Išjungtas	Įjungtas	-	
2.2.6	Griškonys	110	T-102	T-102	T-102 pavara	SPI	-	Neparuošta	Paruošta	-	
2.2.7	Griškonys	110	T-102	T-102	T-102 įjungimo grandinė	SPI	-	Norma	Gedimas	-	
2.2.8	Griškonys	110	T-102	T-102	T-102 išjungimo grandinė I	SPI	-	Norma	Gedimas	-	
2.2.9	Griškonys	110	T-102	T-102	T-102 išjungimo grandinė II	SPI	-	Norma	Gedimas	-	
2.2.10	Griškonys	110	T-102	T-102-2	T-102-2	DPI	Tarpinė	Išjungtas	Įjungtas	Klaida	
2.2.11	Griškonys	110	T-102	T-102-2	T-102-2 valdymo režimas	DPI	Išjungtas	Nuotolinis	Vietinis	Klaida	
2.2.12	Griškonys	110	T-102	T-102-2	T-102-2 pavaros aj	SPI	-	Išjungtas	Įjungtas	-	
2.2.13	Griškonys	110	T-102	T-102-2ž	T-102-2ž	DPI	Tarpinė	Išjungtas	Įjungtas	Klaida	
2.2.14	Griškonys	110	T-102	T-102-2ž	T-102-2ž valdymo režimas	DPI	Išjungtas	Nuotolinis	Vietinis	Klaida	
2.2.15	Griškonys	110	T-102	T-102-2ž	T-102-2ž pavaros aj	SPI	-	Išjungtas	Įjungtas	-	
2.2.16	Griškonys	110	T-102	RAA	T-102 RAA dvipozicinių relių aj (R8-SF3)	SPI	-	Išjungtas	Įjungtas	-	
2.2.17	Griškonys	110	T-102	RAA	T-102 įjungimo ir I išjungimo gr. aj (R8-SF4)	SPI	-	Išjungtas	Įjungtas	-	
2.2.18	Griškonys	110	T-102	RAA	T-102 II išjungimo gr. aj (R8-SF5)	SPI	-	Išjungtas	Įjungtas	-	
2.2.19	Griškonys	110	T-102	RAA	T-102 MSA I	SPI	-	Norma	Suveikė	-	
2.2.20	Griškonys	110	T-102	RAA	T-102 MSA II	SPI	-	Norma	Suveikė	-	
2.2.21	Griškonys	110	T-102	RAA	T-102 MSA pagreit.	SPI	-	Norma	Suveikė	-	
2.2.22	Griškonys	110	T-102	RAA	T-102 Ž I	SPI	-	Norma	Suveikė	-	
2.2.23	Griškonys	110	T-102	RAA	T-102 Ž II	SPI	-	Norma	Suveikė	-	
2.2.24	Griškonys	110	T-102	RAA	T-102 Ž pagreit.	SPI	-	Norma	Suveikė	-	
2.2.25	Griškonys	110	T-102	RAA	T-102 JRĮ	SPI	-	Norma	Suveikė	-	
2.2.26	Griškonys	110	T-102	RAA	T-102 AKĮ	SPI	-	Norma	Suveikė	-	
2.2.27	Griškonys	110	T-102	RAA	T-102 RAA terminalo F01 I grandinės (R8)	SPI	-	Norma	Gedimas	-	
2.2.28	Griškonys	110	T-102	RAA	T-102 RAA terminalo F01 U grandinės (R8)	SPI	-	Norma	Gedimas	-	
2.2.29	Griškonys	110	T-102	RAA	T-102 JRĮ (RFVT)	SPI	-	Išjungta	Įjungta	-	
2.2.30	Griškonys	110	T-102	RAA	T-102 AKĮ (RFVT)	SPI	-	Išjungta	Įjungta	-	
2.2.31	Griškonys	110	T-102	RAA	T-102 RAA nuostatų grupė I (R8-F01)	SPI	-	Išjungta	Įjungta	-	
2.2.32	Griškonys	110	T-102	RAA	T-102 RAA nuostatų grupė II (R8-F01)	SPI	-	Išjungta	Įjungta	-	
2.2.33	Griškonys	110	T-102	RAA	T-102 RAA nuostatų grupė III (R8-F01)	SPI	-	Išjungta	Įjungta	-	
2.2.34	Griškonys	110	T-102	RAA	T-102 RAA nuostatų grupė IV (R8-F01)	SPI	-	Išjungta	Įjungta	-	
2.2.35	Griškonys	110	T-102	RAA	T-102 prijunginio nuotolinio valdymo režimas (R8-F01)	SPI	-	DVS	Valdiklis	-	
2.2.36	Griškonys	110	T-102	RAA	T-102 RAA terminalo F01 fizinė sąsaja Ch1/Ch2 (R8)	SPI	-	Norma	Gedimas	-	
2.2.37	Griškonys	110	L-Alytus 2	RAA	L-Alytus 2 RAA terminalas F01 (R7)	SPI	-	Norma	Gedimas	-	
2.2.38	Griškonys	110	L-Alytus 2	RAA	L-Alytus 2 RAA terminalo F01 aj (R7-SF1)	SPI	-	Išjungtas	Įjungtas	-	
2.2.39	Griškonys	110	L-Alytus 2	RAA	L-Alytus 2 RAA terminalo F01 BI aj (R7-SF2)	SPI	-	Išjungtas	Įjungtas	-	
3.1 TS-100											
3.1.1	Griškonys	110	TS-100	TS-100	TS-100	DPI	Tarpinė	Išjungtas	Įjungtas	Klaida	
3.1.2	Griškonys	110	TS-100	TS-100	TS-100 SF6 dujų slėgis	SPI	-	Norma	Žemas	-	
3.1.3	Griškonys	110	TS-100	TS-100	TS-100 valdymas dėl SF6 dujų slėgio	SPI	-	Norma	Blokuotas	-	
3.1.4	Griškonys	110	TS-100	TS-100	TS-100 valdymo režimas	DPI	Išjungtas	Nuotolinis	Vietinis	Klaida	
3.1.5	Griškonys	110	TS-100	TS-100	TS-100 pavaros aj	SPI	-	Išjungtas	Įjungtas	-	

PDF-XChange Editor Click to BUY NOW! www.pdf-xchange.com

3.1.6	Griškonys	110	TS-100	TS-100	TS-100 pavara	SPI	-	Neparuošta	Paruošta	-	
3.1.7	Griškonys	110	TS-100	TS-100	TS-100 įjungimo grandinė	SPI	-	Norma	Gedimas	-	
3.1.8	Griškonys	110	TS-100	TS-100	TS-100 išjungimo grandinė I	SPI	-	Norma	Gedimas	-	
3.1.9	Griškonys	110	TS-100	TS-100	TS-100 išjungimo grandinė II	SPI	-	Norma	Gedimas	-	
3.1.10	Griškonys	110	TS-100	TS-100-1	TS-100-1	DPI	Tarpinė	Išjungtas	Įjungtas	Klaida	
3.1.11	Griškonys	110	TS-100	TS-100-1	TS-100-1 valdymo režimas	DPI	Išjungtas	Nuotolinis	Vietinis	Klaida	
3.1.12	Griškonys	110	TS-100	TS-100-1	TS-100-1 pavaros aj	SPI	-	Išjungtas	Įjungtas	-	
3.1.13	Griškonys	110	TS-100	Š1-100-ž	Š1-100-ž	DPI	Tarpinė	Išjungtas	Įjungtas	Klaida	
3.1.14	Griškonys	110	TS-100	Š1-100-ž	Š1-100-ž valdymo režimas	DPI	Išjungtas	Nuotolinis	Vietinis	Klaida	
3.1.15	Griškonys	110	TS-100	Š1-100-ž	Š1-100-ž pavaros aj	SPI	-	Išjungtas	Įjungtas	-	
3.1.16	Griškonys	110	TS-100	TS-100-2	TS-100-2	DPI	Tarpinė	Išjungtas	Įjungtas	Klaida	
3.1.17	Griškonys	110	TS-100	TS-100-2	TS-100-2 valdymo režimas	DPI	Išjungtas	Nuotolinis	Vietinis	Klaida	
3.1.18	Griškonys	110	TS-100	TS-100-2	TS-100-2 pavaros aj	SPI	-	Išjungtas	Įjungtas	-	
3.1.19	Griškonys	110	TS-100	Š2-100-ž	Š2-100-ž	DPI	Tarpinė	Išjungtas	Įjungtas	Klaida	
3.1.20	Griškonys	110	TS-100	Š2-100-ž	Š2-100-ž valdymo režimas	DPI	Išjungtas	Nuotolinis	Vietinis	Klaida	
3.1.21	Griškonys	110	TS-100	Š2-100-ž	Š2-100-ž pavaros aj	SPI	-	Išjungtas	Įjungtas	-	
3.1.22	Griškonys	110	TS-100	RAA	TS-100 RAA dvipozicinių relių aj	SPI	-	Išjungtas	Įjungtas	-	
3.1.23	Griškonys	110	TS-100	RAA	TS-100 įjungimo ir I išjungimo gr. aj	SPI	-	Išjungtas	Įjungtas	-	
3.1.24	Griškonys	110	TS-100	RAA	TS-100 II išjungimo gr. aj	SPI	-	Išjungtas	Įjungtas	-	
3.1.25	Griškonys	110	TS-100	RAA	TS-100 Dist. I	SPI	-	Norma	Suveikė	-	
3.1.26	Griškonys	110	TS-100	RAA	TS-100 Dist. II	SPI	-	Norma	Suveikė	-	
3.1.27	Griškonys	110	TS-100	RAA	TS-100 Dist. III	SPI	-	Norma	Suveikė	-	
3.1.28	Griškonys	110	TS-100	RAA	TS-100 Dist. IV	SPI	-	Norma	Suveikė	-	
3.1.29	Griškonys	110	TS-100	RAA	TS-100 Dist. V	SPI	-	Norma	Suveikė	-	
3.1.30	Griškonys	110	TS-100	RAA	TS-100 Dist. pagreit.	SPI	-	Norma	Suveikė	-	
3.1.31	Griškonys	110	TS-100	RAA	TS-100 Dist. blokavimas	SPI	-	Norma	Suveikė	-	
3.1.32	Griškonys	110	TS-100	RAA	TS-100 Ž I	SPI	-	Norma	Suveikė	-	
3.1.33	Griškonys	110	TS-100	RAA	TS-100 Ž II	SPI	-	Norma	Suveikė	-	
3.1.34	Griškonys	110	TS-100	RAA	TS-100 Ž III	SPI	-	Norma	Suveikė	-	
3.1.35	Griškonys	110	TS-100	RAA	TS-100 Ž IV	SPI	-	Norma	Suveikė	-	
3.1.36	Griškonys	110	TS-100	RAA	TS-100 Ž pagreit.	SPI	-	Norma	Suveikė	-	
3.1.37	Griškonys	110	TS-100	RAA	TS-100 rez. MSA	SPI	-	Norma	Suveikė	-	
3.1.38	Griškonys	110	TS-100	RAA	TS-100 JRĮ	SPI	-	Norma	Suveikė	-	
3.1.39	Griškonys	110	TS-100	RAA	TS-100 AKĮ	SPI	-	Norma	Suveikė	-	
3.1.40	Griškonys	110	TS-100	RAA	TS-100 RAA terminalo F01 I grandinės (R5)	SPI	-	Norma	Gedimas	-	
3.1.41	Griškonys	110	TS-100	RAA	TS-100 RAA terminalo F01 U grandinės (R5)	SPI	-	Norma	Gedimas	-	
3.1.42	Griškonys	110	TS-100	RAA	TS-100 JRĮ (RFVT)	SPI	-	Išjungta	Įjungta	-	
3.1.43	Griškonys	110	TS-100	RAA	TS-100 AKĮ (RFVT)	SPI	-	Išjungta	Įjungta	-	
3.1.44	Griškonys	110	TS-100	RAA	TS-100 išjungimas nuo Š1-110 ŠDA ir JRĮ (RFVT)	SPI	-	Išjungta	Įjungta	-	
3.1.45	Griškonys	110	TS-100	RAA	TS-100 AKĮ; JRĮ paleidimas nuo Š1-110 ŠDA (RFVT)	SPI	-	Išjungta	Įjungta	-	
3.1.46	Griškonys	110	TS-100	RAA	TS-100 išjungimas nuo Š2-110 ŠDA ir JRĮ (RFVT)	SPI	-	Išjungta	Įjungta	-	
3.1.47	Griškonys	110	TS-100	RAA	TS-100 AKĮ; JRĮ paleidimas nuo Š2-110 ŠDA (RFVT)	SPI	-	Išjungta	Įjungta	-	
3.1.48	Griškonys	110	TS-100	RAA	TS-100 RAA nuostatų grupė I (R5-F01)	SPI	-	Išjungta	Įjungta	-	

PDF-XChange Editor Click to BUY NOW! www.pdf-xchange.com

3.1.49	Griškonys	110	TS-100	RAA	TS-100 RAA nuostatų grupė II (R5-F01)	SPI	-	Išjungta	Įjungta	-	
3.1.50	Griškonys	110	TS-100	RAA	TS-100 RAA nuostatų grupė III (R5-F01)	SPI	-	Išjungta	Įjungta	-	
3.1.51	Griškonys	110	TS-100	RAA	TS-100 RAA nuostatų grupė IV (R5-F01)	SPI	-	Išjungta	Įjungta	-	
3.1.52	Griškonys	110	TS-100	RAA	TS-100 prijunginio nuotolinio valdymo režimas (R5-F01)	SPI	-	DVS	Valdiklis	-	
3.1.53	Griškonys	110	TS-100	RAA	TS-100 RAA terminalo F01 fizinė sąsaja Ch1/Ch2 (R5)	SPI	-	Norma	Gedimas	-	
3.1.54	Griškonys	110	Š1-110	RAA	Š1-110 ŠDA terminalas F01 (R4)	SPI	-	Norma	Gedimas	-	
3.1.55	Griškonys	110	Š1-110	RAA	Š1-110 ŠDA terminalo F01 aj (R4-SF1)	SPI	-	Išjungtas	Įjungtas	-	
3.1.56	Griškonys	110	Š1-110	RAA	Š1-110 ŠDA terminalo F01 BI aj (R4-SF2)	SPI	-	Išjungtas	Įjungtas	-	
3.1.57	Griškonys	110	TS-100	RAA	ST-TS100 N2/O2 dujų slėgio pažemėjimas	SPI	-	Norma	Suveikė	-	
3.1.58	Griškonys	110	TS-100	RAA	ST-TS100 N2/O2 dujų avarinis slėgis	SPI	-	Norma	Suveikė	-	
4. ŠDA 110 TS skyriai.											
4.1 Š1-110 apsaugos											
4.1.1	Griškonys	110	TS-100	RAA	L-Alytus 1 RAA terminalas F01 (R3)	SPI	-	Norma	Gedimas	-	
4.1.2	Griškonys	110	TS-100	RAA	L-Alytus 1 RAA terminalo F01 aj (R3-SF1)	SPI	-	Išjungtas	Įjungtas	-	
4.1.3	Griškonys	110	TS-100	RAA	L-Alytus 1 RAA terminalo F01 BI aj (R3-SF2)	SPI	-	Išjungtas	Įjungtas	-	
4.1.4	Griškonys	110	Š1-110	RAA	Š1-110 ŠDA dvipozicinių relių aj	SPI	-	Išjungtas	Įjungtas	-	
4.1.5	Griškonys	110	Š1-110	RAA	Š1-110 ŠDA I išjungimo grand. galinių relių aj	SPI	-	Išjungtas	Įjungtas	-	
4.1.6	Griškonys	110	Š1-110	RAA	Š1-110 ŠDA II išjungimo grand. galinių relių aj	SPI	-	Išjungtas	Įjungtas	-	
4.1.7	Griškonys	110	Š1-110	RAA	Š1-110 JRĮ grandinių aj	SPI	-	Išjungtas	Įjungtas	-	
4.1.8	Griškonys	110	Š1-110	RAA	Š1-110 ŠDA	SPI	-	Norma	Suveikė	-	
4.1.9	Griškonys	110	Š1-110	RAA	Š1-110 ŠDA terminalo F01 I grandinės (R4)	SPI	-	Norma	Gedimas	-	
4.1.10	Griškonys	110	Š1-110	RAA	Š1-110 ŠDA terminalo F01 U grandinės (R4)	SPI	-	Norma	Gedimas	-	
4.1.11	Griškonys	110	Š1-110	RAA	Š1-110 DJ išjungimas nuo Š1-110 ŠDA (RFVT)	SPI	-	Išjungta	Įjungta	-	
4.1.12	Griškonys	110	Š1-110	RAA	Š1-110 DJ AKĮ ir JRĮ paleidimas nuo Š1-110 ŠDA (RFVT)	SPI	-	Išjungta	Įjungta	-	
4.1.13	Griškonys	110	Š1-110	RAA	Š1-110 DJ išjungimas nuo JRĮ (RFVT)	SPI	-	Išjungta	Įjungta	-	
4.1.14	Griškonys	110	Š1-110	RAA	TS-100 DJ AKĮ ir JRĮ paleidimas nuo Š1-110 ŠDA (RFVT)	SPI	-	Išjungta	Įjungta	-	
4.1.15	Griškonys	110	Š1-110	RAA	Š1-110 ŠDA nuostatų grupė I (R4-F01)	SPI	-	Išjungta	Įjungta	-	
4.1.16	Griškonys	110	Š1-110	RAA	Š1-110 ŠDA nuostatų grupė II (R4-F01)	SPI	-	Išjungta	Įjungta	-	
4.1.17	Griškonys	110	Š1-110	RAA	Š1-110 ŠDA RFVT nuotolinio valdymo režimas (R4-F01)	SPI	-	DVS	Valdiklis	-	
4.1.18	Griškonys	110	Š1-110	RAA	Š1-110 ŠDA terminalo F01 fizinė sąsaja Ch1/Ch2 (R4)	SPI	-	Norma	Gedimas	-	
4.2 Š2-110											
4.2.1	Griškonys	110	T-102	RAA	TS-100 RAA terminalas F01 (R5)	SPI	-	Norma	Gedimas	-	
4.2.2	Griškonys	110	T-102	RAA	TS-100 RAA terminalo F01 aj (R5-SF1)	SPI	-	Išjungtas	Įjungtas	-	
4.2.3	Griškonys	110	T-102	RAA	TS-100 RAA terminalo F01 BI aj (R5-SF2)	SPI	-	Išjungtas	Įjungtas	-	
4.2.4	Griškonys	110	Š2-110	RAA	Š2-110 ŠDA dvipozicinių relių aj	SPI	-	Išjungtas	Įjungtas	-	
4.2.5	Griškonys	110	Š2-110	RAA	Š2-110 ŠDA I išjungimo grand. galinių relių aj	SPI	-	Išjungtas	Įjungtas	-	
4.2.6	Griškonys	110	Š2-110	RAA	Š2-110 ŠDA II išjungimo grand. galinių relių aj	SPI	-	Išjungtas	Įjungtas	-	
4.2.7	Griškonys	110	Š2-110	RAA	Š2-110 JRĮ grandinių aj	SPI	-	Išjungtas	Įjungtas	-	
4.2.8	Griškonys	110	Š2-110	RAA	Š2-110 ŠDA	SPI	-	Norma	Suveikė	-	
4.2.9	Griškonys	110	Š2-110	RAA	Š2-110 ŠDA terminalo F01 I grandinės (R6)	SPI	-	Norma	Gedimas	-	
4.2.10	Griškonys	110	Š2-110	RAA	Š2-110 ŠDA terminalo F01 U grandinės (R6)	SPI	-	Norma	Gedimas	-	
4.2.11	Griškonys	110	Š2-110	RAA	Š2-110 DJ išjungimas nuo Š2-110 ŠDA (RFVT)	SPI	-	Išjungta	Įjungta	-	
4.2.12	Griškonys	110	Š2-110	RAA	Š2-110 DJ AKĮ ir JRĮ paleidimas nuo Š2-110 ŠDA (RFVT)	SPI	-	Išjungta	Įjungta	-	

PDF-XChange Editor Click to BUY NOW! www.pdf-xchange.com

4.2.13	Griškonys	110	Š2-110	RAA	Š2-110 DJ išjungimas nuo JRĮ (RFVT)	SPI	-	Išjungta	Įjungta	-	
4.2.14	Griškonys	110	Š1-110	RAA	TS-100 DJ AKĮ ir JRĮ paleidimas nuo Š2-110 ŠDA (RFVT)	SPI	-	Išjungta	Įjungta	-	
[illegible]	Griškonys	110	Š2-110	RAA	Š2-110 ŠDA nuostatų grupė I (R6-F01)	SPI	-	Išjungta	Įjungta	-	
4.2.16	Griškonys	110	Š2-110	RAA	Š2-110 ŠDA nuostatų grupė II (R6-F01)	SPI	-	Išjungta	Įjungta	-	
4.2.17	Griškonys	110	Š2-110	RAA	Š2-110 ŠDA RFVT nuotolinio valdymo režimas (R6-F01)	SPI	-	DVS	Valdiklis	-	
4.2.18	Griškonys	110	Š2-110	RAA	Š2-110 ŠDA terminalo F01 fizinė sąsaja Ch1/Ch2 (R6)	SPI	-	Norma	Gedimas	-	
5. DUOMENŲ MAINŲ KONTROLĖS (WATCHDOG) TS skyrius.											
5.1	Griškonys	-	-	TSPĮ	TSPĮ duomenų mainai su T-101 RAA terminalu F01 (R1)	SPI	-	Aktyvūs	Neaktyvūs	-	
5.2	Griškonys	-	-	TSPĮ	TSPĮ duomenų mainai su L-Varėna RAA terminalu F01 (R2)	SPI	-	Aktyvūs	Neaktyvūs	-	
5.3	Griškonys	-	-	TSPĮ	TSPĮ duomenų mainai su L-Alytus 1 RAA terminalu F01 (R3)	SPI	-	Aktyvūs	Neaktyvūs	-	
5.4	Griškonys	-	-	TSPĮ	TSPĮ duomenų mainai su Š1-110 ŠDA terminalu F01 (R4)	SPI	-	Aktyvūs	Neaktyvūs	-	
5.5	Griškonys	-	-	TSPĮ	TSPĮ duomenų mainai su TS-100 RAA terminalu F01 (R5)	SPI	-	Aktyvūs	Neaktyvūs	-	
5.6	Griškonys	-	-	TSPĮ	TSPĮ duomenų mainai su Š2-110 ŠDA terminalu F01 (R6)	SPI	-	Aktyvūs	Neaktyvūs	-	
5.7	Griškonys	-	-	TSPĮ	TSPĮ duomenų mainai su L-Alytus 2 RAA terminalu F01 (R7)	SPI	-	Aktyvūs	Neaktyvūs	-	
5.8	Griškonys	-	-	TSPĮ	TSPĮ duomenų mainai su T-102 RAA terminalu F01 (R8)	SPI	-	Aktyvūs	Neaktyvūs	-	
5.9	Griškonys	-	-	TSPĮ	TSPĮ duomenų mainai su VP-110 BP valdikliu A01 (R9)	SPI	-	Aktyvūs	Neaktyvūs	-	
6. TSPĮ būklės TS skyrius.											
6.1	Griškonys	-	-	TSPĮ	TSPĮ funkcijų vykdymo būklė (x grupė)	SPI	-	Norma	Gedimas	-	
6.2	Griškonys	-	-	TSPĮ	TSPĮ informacinės saugos kontrolė (x grupė)	SPI	-	Norma	Suveikė	-	
6.3	Griškonys	-	BPV	TSPĮ	TSPĮ spinta (S1.1) NS-110VDC PDF2 aj (x grupė)	SPI	-	Išjungtas	Įjungtas	-	
6.4	Griškonys	-	BPV	TSPĮ	TSPĮ spinta (S1.1) NS-110VDC PDF3 aj (x grupė)	SPI	-	Išjungtas	Įjungtas	-	
6.5	Griškonys	-	BPV	TSPĮ	TSPĮ spinta (S1.1) NS-48VDC PDF aj (x grupė)	SPI	-	Išjungtas	Įjungtas	-	
6.6	Griškonys	-	BPV	TSPĮ	TSPĮ spinta (S1.1) maitinimo įrenginių būklė	SPI	-	Norma	Gedimas	-	
7. KSSRS TS skyrius.											
7.1	Griškonys	0,4	BPV	KSSRS	KSSRS-0.4 ARĮ	SPI	-	Norma	Suveikė	-	
7.2	Griškonys	0,4	BPV	KSSRS	KSSRS-0.4 ARĮ raktas (SA1)	SPI	-	Išjungtas	Įjungtas	-	
7.3	Griškonys	0,4	BPV	KSSRS	KSSRS-0.4 ARĮ U grandinių aj (SF1, SF2)	SPI	-	Išjungtas	Įjungtas	-	
7.4	Griškonys	0,4	BPV	KSSRS	KSSRS-0.4 pavarų maitinimo aj (SF3, SF4)	SPI	-	Išjungtas	Įjungtas	-	
7.5	Griškonys	0,4	BPV	KSSRS	KSSRS-0.4 I š.s. įvadinis aj (SF-041)	SPI	-	Išjungtas	Įjungtas	-	
7.6	Griškonys	0,4	BPV	KSSRS	KSSRS-0.4 SE inverterio prijungimo aj (SF2-041SE)	SPI	-	Išjungtas	Įjungtas	-	
7.7	Griškonys	0,4	BPV	KSSRS	KSSRS-0.4 sekcijinis aj (SF-0412)	SPI	-	Išjungtas	Įjungtas	-	
7.8	Griškonys	0,4	BPV	KSSRS	KSSRS-0.4 II š.s. įvadinis aj (SF-042)	SPI	-	Išjungtas	Įjungtas	-	
7.9	Griškonys	0,4	BPV	KSSRS	KSSRS-0.4 NSSRS I š.s. įkroviklio aj (1SF01)	SPI	-	Išjungtas	Įjungtas	-	
7.10	Griškonys	0,4	BPV	KSSRS	KSSRS-0.4 RAA spintų maitinimo aj (1SF02)	SPI	-	Išjungtas	Įjungtas	-	
7.11	Griškonys	0,4	BPV	KSSRS	KSSRS-0.4 TAS spintos aj (1SF03)	SPI	-	Išjungtas	Įjungtas	-	
7.12	Griškonys	0,4	BPV	KSSRS	KSSRS-0.4 ASĮ-110 pavarų, lauko sp. šildymo aj (1SF04)	SPI	-	Išjungtas	Įjungtas	-	
7.13	Griškonys	0,4	BPV	KSSRS	KSSRS-0.4 TSPĮ spintos (S1.1) aj (1SF05)	SPI	-	Išjungtas	Įjungtas	-	
7.14	Griškonys	0,4	BPV	KSSRS	KSSRS-0.4 PVP paskirstymo skydelio (PS-1) aj (1SF07)	SPI	-	Išjungtas	Įjungtas	-	
7.15	Griškonys	0,4	BPV	KSSRS	KSSRS-0.4 I š.s. viršįtampių ribotuvo aj (1SF11)	SPI	-	Išjungtas	Įjungtas	-	
7.16	Griškonys	0,4	BPV	KSSRS	KSSRS-0.4 NSSRS II š.s. įkroviklio aj (2SF01)	SPI	-	Išjungtas	Įjungtas	-	
7.17	Griškonys	0,4	BPV	KSSRS	KSSRS-0.4 ASĮ-110 pavarų, lauko sp. šildymo aj (2SF04)	SPI	-	Išjungtas	Įjungtas	-	
7.18	Griškonys	0,4	BPV	KSSRS	KSSRS-0.4 TĮ spintos (S1.2) aj (2SF05)	SPI	-	Išjungtas	Įjungtas	-	
7.19	Griškonys	0,4	BPV	KSSRS	KSSRS-0.4 KAS spintos aj (2SF06)	SPI	-	Išjungtas	Įjungtas	-	

PDF-XChange Editor Click to BUY NOW! www.pdf-xchange.com

7.20	Griškonys	0,4	BPV	KSSRS	KSSRS-0.4 110kV AVS skydo aj (2SF08)	SPI	-	Išjungtas	Įjungtas	-	
7.21	Griškonys	0,4	BPV	KSSRS	KSSRS-0.4 II š.s. viršįtampių ribotuvo aj (2SF11)	SPI	-	Išjungtas	Įjungtas	-	
7.22	Griškonys	0,4	BPV	KSSRS	KSSRS-0.4 paskirstymo aj (grupė xx)	SPI	-	Išjungtas	Įjungtas	-	
7.23	Griškonys	0,4	BPV	SE	SE inverteris	SPI	-	Norma	Gedimas	-	
8. NSSRS TS skyrius.											
8.1	Griškonys	0,1	BPV	NSSRS	NSSRS-0.1 baterijų įkroviklis Nr.1	SPI	-	Norma	Gedimas	-	
8.2	Griškonys	0,1	BPV	NSSRS	NSSRS-0.1 I š.s įvadinis aj (SF11)	SPI	-	Išjungtas	Įjungtas	-	
8.3	Griškonys	0,1	BPV	NSSRS	NSSRS-0.1 I š.s baterijų įvadinis aj (SF12)	SPI	-	Išjungtas	Įjungtas	-	
8.4	Griškonys	0,1	BPV	NSSRS	NSSRS-0.1 baterijų įkroviklio Nr. 1 valdiklio aj (SF15)	SPI	-	Išjungtas	Įjungtas	-	
8.5	Griškonys	0,1	BPV	NSSRS	NSSRS-0.1 ASĮ-110 Jungtuvų pavarų aj (SF102)	SPI	-	Išjungtas	Įjungtas	-	
8.6	Griškonys	0,1	BPV	NSSRS	NSSRS-0.1 ASĮ-110 skyiklių pavarų aj (SF103)	SPI	-	Išjungtas	Įjungtas	-	
8.7	Griškonys	0,1	BPV	NSSRS	NSSRS-0.1 110 kV RAA spintų aj (SF104)	SPI	-	Išjungtas	Įjungtas	-	
8.8	Griškonys	0,1	BPV	NSSRS	NSSRS-0.1 110 kV RAA spintų aj (SF105)	SPI	-	Išjungtas	Įjungtas	-	
8.9	Griškonys	0,1	BPV	NSSRS	NSSRS-0.1 TĮ spintos (S1.2) aj (SF106)	SPI	-	Išjungtas	Įjungtas	-	
8.10	Griškonys	0,1	BPV	NSSRS	NSSRS-0.1 TSPĮ spintos (S1.1) aj (SF107)	SPI	-	Išjungtas	Įjungtas	-	
8.11	Griškonys	0,1	BPV	NSSRS	NSSRS-0.1 KSSRS ARĮ ir a.j. pavarų aj (SF108)	SPI	-	Išjungtas	Įjungtas	-	
8.12	Griškonys	0,1	BPV	NSSRS	NSSRS-0.1 KAS spintos aj (SF109)	SPI	-	Išjungtas	Įjungtas	-	
8.13	Griškonys	0,1	BPV	NSSRS	NSSRS-0.1 TAS spintos aj (SF110)	SPI	-	Išjungtas	Įjungtas	-	
8.14	Griškonys	0,1	BPV	NSSRS	NSSRS-0.1 PS-1 aj (SF111)	SPI	-	Išjungtas	Įjungtas	-	
8.15	Griškonys	0,1	BPV	NSSRS	NSSRS-0.1 baterijų įkroviklis Nr.2	SPI	-	Norma	Gedimas	-	
8.16	Griškonys	0,1	BPV	NSSRS	NSSRS-0.1 II š.s įvadinis aj (SF21)	SPI	-	Išjungtas	Įjungtas	-	
8.17	Griškonys	0,1	BPV	NSSRS	NSSRS-0.1 II š.s baterijų įvadinis aj (SF22)	SPI	-	Išjungtas	Įjungtas	-	
8.18	Griškonys	0,1	BPV	NSSRS	NSSRS-0.1 baterijų įkroviklio Nr. 2 valdiklio aj (SF25)	SPI	-	Išjungtas	Įjungtas	-	
8.19	Griškonys	0,1	BPV	NSSRS	NSSRS-0.1 ASĮ-110 Jungtuvų pavarų aj (SF202)	SPI	-	Išjungtas	Įjungtas	-	
8.20	Griškonys	0,1	BPV	NSSRS	NSSRS-0.1 ASĮ-110 skyriklių pavarų aj (SF203)	SPI	-	Išjungtas	Įjungtas	-	
8.21	Griškonys	0,1	BPV	NSSRS	NSSRS-0.1 110 kV RAA spintų aj (SF204)	SPI	-	Išjungtas	Įjungtas	-	
8.22	Griškonys	0,1	BPV	NSSRS	NSSRS-0.1 110 kV RAA spintų aj (SF205)	SPI	-	Išjungtas	Įjungtas	-	
8.23	Griškonys	0,1	BPV	NSSRS	NSSRS-0.1 TĮ spintos (S1.2) aj (SF206)	SPI	-	Išjungtas	Įjungtas	-	
8.24	Griškonys	0,1	BPV	NSSRS	NSSRS-0.1 TSPĮ spintos (S1.1) aj (SF207)	SPI	-	Išjungtas	Įjungtas	-	
8.25	Griškonys	0,1	BPV	NSSRS	NSSRS-0.1 KSSRS matavimo keitiklių maitinimo aj (SF208)	SPI	-	Išjungtas	Įjungtas	-	
8.26	Griškonys	0,1	BPV	NSSRS	NSSRS-0.1 KAS spintos aj (SF209)	SPI	-	Išjungtas	Įjungtas	-	
8.27	Griškonys	0,1	BPV	NSSRS	NSSRS-0.1 TAS spintos aj (SF210)	SPI	-	Išjungtas	Įjungtas	-	
8.28	Griškonys	0,1	BPV	NSSRS	NSSRS-0.1 baterijų grandinės	SPI	-	Norma	Gedimas	-	
8.29	Griškonys	0,1	BPV	NSSRS	NSSRS-0.1 aukšta baterijų U	SPI	-	Norma	Suveikė	-	
8.30	Griškonys	0,1	BPV	NSSRS	NSSRS-0.1 žema baterijų U	SPI	-	Norma	Suveikė	-	
8.31	Griškonys	0,1	BPV	NSSRS	NSSRS-0.1 įžemėjimas	SPI	-	Norma	Suveikė	-	
8.32	Griškonys	0,1	BPV	NSSRS	NSSRS-0.1 I š.s. įžemėjimo kontrolės sistema	SPI	-	Norma	Gedimas	-	
8.33	Griškonys	0,1	BPV	NSSRS	NSSRS-0.1 II š.s. įžemėjimo kontrolės sistema	SPI	-	Norma	Gedimas	-	
8.34	Griškonys	0,1	BPV	NSSRS	NSSRS-0.1 I š.s. įžemėjimo kontrolės sistemos a.j. (SF13)	SPI	-	Išjungtas	Įjungtas	-	
8.35	Griškonys	0,1	BPV	NSSRS	NSSRS-0.1 II š.s. įžemėjimo kontrolės sistemos a.j. (SF23)	SPI	-	Išjungtas	Įjungtas	-	
8.36	Griškonys	0,1	BPV	NSSRS	NSSRS-0.1 baterijų įvadinis kirtiklis (SQ1)	SPI	-	Išjungtas	Įjungtas	-	
8.37	Griškonys	0,1	BPV	NSSRS	NSSRS-0.1 baterijų įvado a.j. (SF100)	SPI	-	Išjungtas	Įjungtas	-	
8.38	Griškonys	0,1	BPV	NSSRS	NSSRS-0.1 I š.s. viršįtampių ribotuvo aj (SF14)	SPI	-	Išjungtas	Įjungtas	-	

PDF-XChange Editor Click to BUY NOW! www.pdf-xchange.com

8.39	Griškonys	0,1	BPV	NSSRS	NSSRS-0.1 II š.s. viršįtampių ribotuvo aj (SF24)	SPI	-	Išjungtas	Įjungtas	-	
8.40	Griškonys	0,1	BPV	NSSRS	NSSRS-0.1 paskirstymo aj (grupė xxx)	SPI	-	Išjungtas	Įjungtas	-	
[illegible] TS skyrius.											
9.1 BP valdiklis											
9.1.1	Griškonys	110	T-102	RAA	T-102 RAA terminalas F01 (R8)	SPI	-	Norma	Gedimas	-	
9.1.2	Griškonys	110	T-102	RAA	T-102 RAA terminalo F01 aj (R8-SF1)	SPI	-	Išjungtas	Įjungtas	-	
9.1.3	Griškonys	110	T-102	RAA	T-102 RAA terminalo F01 BI aj (R8-SF2)	SPI	-	Išjungtas	Įjungtas	-	
9.1.4	Griškonys	110	BPV	RAA	KSSRS-0.4 ARĮ (RFVT)	SPI	-	Išjungta	Įjungta	-	
9.1.5	Griškonys	110	BPV	RAA	VP-110 patalpos gaisro signalizacija	SPI	-	Norma	Suveikė	-	
9.1.6	Griškonys	110	ĮT-101	RAA	ĮT-101 (EEA) U grandinių aj (ĮT-101 gnybt.-SF11)	SPI	-	Išjungtas	Įjungtas	-	
9.1.7	Griškonys	110	ĮT-101	RAA	ĮT-101 (EEA) U grandinių aj (ĮT-101 gnybt.-SF21)	SPI	-	Išjungtas	Įjungtas	-	
9.1.8	Griškonys	110	ĮT-101	RAA	ĮT-101 (ESO RAA) U grandinių aj (ĮT-101 gnybt.-SF32)	SPI	-	Išjungtas	Įjungtas	-	
9.1.9	Griškonys	110	ĮT-102	RAA	ĮT-102 (EEA) U grandinių aj (ĮT-102 gnybt.-SF11)	SPI	-	Išjungtas	Įjungtas	-	
9.1.10	Griškonys	110	ĮT-102	RAA	ĮT-102 (EEA) U grandinių aj (ĮT-102 gnybt.-SF21)	SPI	-	Išjungtas	Įjungtas	-	
9.1.11	Griškonys	110	ĮT-102	RAA	ĮT-102 (ESO RAA) U grandinių aj (ĮT-102 gnybt.-SF32)	SPI	-	Išjungtas	Įjungtas	-	
9.1.12	Griškonys	110	BPV	RAA	ASĮ-110 DJ pavarų šildymo grandinių aj (1 grupė)	SPI	-	Išjungtas	Įjungtas	-	
9.1.13	Griškonys	110	BPV	RAA	ASĮ-110 skyriklių, įžemiklių pavarų šildymo grandinių aj (2 grupė)	SPI	-	Išjungtas	Įjungtas	-	
9.1.14	Griškonys	110	BPV	RAA	ASĮ-110 lauko spintų šildymo aj (3 grupė)	SPI	-	Išjungtas	Įjungtas	-	
9.1.15	Griškonys	110	BPV	RAA	VP-110 šildymo, kondicionavimo aj (4 grupė)	SPI	-	Išjungtas	Įjungtas	-	
9.1.16	Griškonys	110	BPV	RAA	KAS, TAS aj (5 grupė)	SPI	-	Išjungtas	Įjungtas	-	
9.1.17	Griškonys	110	BPV	RAA	KAS įrangos maitinimo iš NSSRS raktas (KAS-SQ1)	DPI	Tarpinė	I š.s.	II š.s.	Klaida	
9.1.18	Griškonys	110	BPV	RAA	TAS įrangos maitinimo iš NSSRS raktas (TAS-SQ1)	DPI	Tarpinė	I š.s.	II š.s.	Klaida	
9.1.19	Griškonys	110	BPV	RAA	VP-110 BP valdiklio nuotolinio valdymo režimas (R9-C01)	SPI	-	DVS	Valdiklis	-	
9.1.20	Griškonys	110	BPV	RAA	VP-110 BP valdiklio C01 fizinė sąsaja Ch1/Ch2 (R9)	SPI	-	Norma	Gedimas	-	
10. PSO DVS -> STO DVS TS skyrius (ICCP)											
10.1	Griškonys	110	T-101	T-101	T-101	DPI	Tarpinė	Išjungtas	Įjungtas	Klaida	
10.2	Griškonys	110	T-101	T-101-1	T-101-1	DPI	Tarpinė	Išjungtas	Įjungtas	Klaida	
10.3	Griškonys	110	T-101	T-101-1ž	T-101-1ž	DPI	Tarpinė	Išjungtas	Įjungtas	Klaida	
10.4	Griškonys	110	T-101	T-101	T-101 gedimas (x grupė)	SPI	-	Norma	Suveikė	-	
10.5	Griškonys	110	T-101	RAA	T-101 išjungimas nuo PT RAA (x grupė)	SPI	-	Norma	Suveikė	-	
10.6	Griškonys	110	T-102	T-102	T-102	DPI	Tarpinė	Išjungtas	Įjungtas	Klaida	
10.7	Griškonys	110	T-102	T-102-2	T-102-2	DPI	Tarpinė	Išjungtas	Įjungtas	Klaida	
10.8	Griškonys	110	T-102	T-102-2ž	T-102-2ž	DPI	Tarpinė	Išjungtas	Įjungtas	Klaida	
10.9	Griškonys	110	T-102	T-102	T-102 gedimas (x grupė)	SPI	-	Norma	Suveikė	-	
10.10	Griškonys	110	T-102	RAA	T-102 išjungimas nuo PT RAA (x grupė)	SPI	-	Norma	Suveikė	-	
11. STO DVS -> PSO DVS TS skyrius (ICCP).											
11.1	Griškonys	10	ST TSPĮ	T1-Nž	T1-Nž	DPI	Tarpinė	Išjungtas	Įjungtas	Klaida	
11.2	Griškonys	10	ST TSPĮ	RAA	ST RAA poveikis į T-101 išjungimą	SPI	-	Norma	Suveikė	-	
11.3	Griškonys	10	ST TSPĮ	T2-Nž	T2-Nž	DPI	Tarpinė	Išjungtas	Įjungtas	Klaida	
11.4	Griškonys	10	ST TSPĮ	RAA	ST RAA poveikis į T-102 išjungimą	SPI	-	Norma	Suveikė	-	
11.5	Griškonys	10	ST TSPĮ	RAA	ADN	SPI	-	Norma	Suveikė	-	
11.6	Griškonys	10	ST TSPĮ	RAA	DAKĮ	SPI	-	Norma	Suveikė	-	

11.7	Griškonys	10	ST TSPĮ	RAA	NA	SPI	-	Norma	Suveikė	-		
11.8	Griškonys	10	ST TSPĮ	RAA	NAKĮ	SPI	-	Norma	Suveikė	-		

PDF-XChange Editor Click to BUY NOW! www.pdf-xchange.com
PDF-XChange Editor Click to BUY NOW! www.pdf-xchange.com

PDF-XChange Editor Click to BUY NOW! www.pdf-xchange.com

Diskretinis valdymas									
	Šaltinis				PSO DVS				
Eil.nr.	Pastotė	Įtampa	Prijunginys	Objektas	Valdomas objektas	DTV tipas	Komandos		Pastabos
							01 (0)	10 (1)	
1. 110 EPL prijunginių DTV skyriai.									
1.1 L-Varėna									
1.1.1	Griškonys	110	L-Varėna	L-Varėna	L-Varėna	DCO	Išjungti	Įjungti	
1.1.2	Griškonys	110	L-Varėna	L-Vr-1	L-Vr-1	DCO	Išjungti	Įjungti	
1.1.3	Griškonys	110	L-Varėna	L-Vr-0	L-Vr-0	DCO	Išjungti	Įjungti	
1.1.4	Griškonys	110	L-Varėna	L-Vr-ž	L-Vr-ž	DCO	Išjungti	Įjungti	
1.1.5	Griškonys	110	L-Varėna	RAA	L-Varėna JRĮ (RFVT)	DCO	Išjungti	Įjungti	
1.1.6	Griškonys	110	L-Varėna	RAA	L-Varėna AKĮ (RFVT)	DCO	Išjungti	Įjungti	
1.1.7	Griškonys	110	L-Varėna	RAA	L-Varėna išjungimas nuo Š1-110 ŠDA ir JRĮ (RFVT)	DCO	Išjungti	Įjungti	
1.1.8	Griškonys	110	L-Varėna	RAA	L-Varėna AKĮ; JRĮ paleidimas nuo Š1-110 ŠDA (RFVT)	DCO	Išjungti	Įjungti	
1.1.9	Griškonys	110	L-Varėna	RAA	L-Varėna perkrova (LRFVT)	DCO	Išjungti	Įjungti	
1.1.10	Griškonys	110	L-Varėna	RAA	L-Varėna RAA nuostatų grupė I (R2-F01)	SCO	-	Įjungti	
1.1.11	Griškonys	110	L-Varėna	RAA	L-Varėna RAA nuostatų grupė II (R2-F01)	SCO	-	Įjungti	
1.1.12	Griškonys	110	L-Varėna	RAA	L-Varėna RAA nuostatų grupė III (R2-F01)	SCO	-	Įjungti	
1.1.13	Griškonys	110	L-Varėna	RAA	L-Varėna RAA nuostatų grupė IV (R2-F01)	SCO	-	Įjungti	
1.2.14	Griškonys	110	L-Varėna	RAA	L-Varėna TPĮ imt./siųst. 1k. `JRĮ`	DCO	Išjungti	Įjungti	
1.2.15	Griškonys	110	L-Varėna	RAA	L-Varėna imt./siųst. 2k. `Dist., Ž pagreit.`	DCO	Išjungti	Įjungti	
1.2 L-Alytus 1									
1.2.1	Griškonys	110	L-Alytus 1	L-Alytus 1	L-Alytus 1	DCO	Išjungti	Įjungti	
1.2.2	Griškonys	110	L-Alytus 1	L-Al1-1	L-Al1-1	DCO	Išjungti	Įjungti	
1.2.3	Griškonys	110	L-Alytus 1	L-Al1-0	L-Al1-0	DCO	Išjungti	Įjungti	
1.2.4	Griškonys	110	L-Alytus 1	L-Al1-ž	L-Al1-ž	DCO	Išjungti	Įjungti	
1.2.5	Griškonys	110	L-Alytus 1	RAA	L-Alytus 1 JRĮ (RFVT)	DCO	Išjungti	Įjungti	
1.2.6	Griškonys	110	L-Alytus 1	RAA	L-Alytus 1 AKĮ (RFVT)	DCO	Išjungti	Įjungti	
1.2.7	Griškonys	110	L-Alytus 1	RAA	L-Alytus 1 išjungimas nuo Š1-110 ŠDA ir JRĮ (RFVT)	DCO	Išjungti	Įjungti	
1.2.8	Griškonys	110	L-Alytus 1	RAA	L-Alytus 1 AKĮ; JRĮ paleidimas nuo Š1-110 ŠDA (RFVT)	DCO	Išjungti	Įjungti	
1.2.9	Griškonys	110	L-Alytus 1	RAA	L-Alytus 1 perkrova (LRFVT)	DCO	Išjungti	Įjungti	
1.2.10	Griškonys	110	L-Alytus 1	RAA	L-Alytus 1 RAA nuostatų grupė I (R3-F01)	SCO	-	Įjungti	
1.2.11	Griškonys	110	L-Alytus 1	RAA	L-Alytus 1 RAA nuostatų grupė II (R3-F01)	SCO	-	Įjungti	
1.2.12	Griškonys	110	L-Alytus 1	RAA	L-Alytus 1 RAA nuostatų grupė III (R3-F01)	SCO	-	Įjungti	
1.2.13	Griškonys	110	L-Alytus 1	RAA	L-Alytus 1 RAA nuostatų grupė IV (R3-F01)	SCO	-	Įjungti	

PDF-XChange Editor Click to BUY NOW! www.pdf-xchange.com

1.2.14	Griškonys	110	L-Alytus 1	RAA	L-Alytus 1 TPĮ imt./siųst. 1k. `JRĮ`	DCO	Išjungti	Įjungti	
1.2.15	Griškonys	110	L-Alytus 1	RAA	L-Alytus 1 imt./siųst. 2k. `Dist., Ž pagreit.`	DCO	Išjungti	Įjungti	
1.3 Alytus 2									
1.3.1	Griškonys	110	L-Alytus 2	L-Alytus 2	L-Alytus 2	DCO	Išjungti	Įjungti	
1.3.2	Griškonys	110	L-Alytus 2	L-Al2-2	L-Al2-2	DCO	Išjungti	Įjungti	
1.3.3	Griškonys	110	L-Alytus 2	L-Al2-0	L-Al2-0	DCO	Išjungti	Įjungti	
1.3.4	Griškonys	110	L-Alytus 2	L-Al2-ž	L-Al2-ž	DCO	Išjungti	Įjungti	
1.3.5	Griškonys	110	L-Alytus 2	RAA	L-Alytus 2 JRĮ (RFVT)	DCO	Išjungti	Įjungti	
1.3.6	Griškonys	110	L-Alytus 2	RAA	L-Alytus 2 AKĮ (RFVT)	DCO	Išjungti	Įjungti	
1.3.7	Griškonys	110	L-Alytus 2	RAA	L-Alytus 2 išjungimas nuo Š2-110 ŠDA ir JRĮ (RFVT)	DCO	Išjungti	Įjungti	
1.3.8	Griškonys	110	L-Alytus 2	RAA	L-Alytus 2 AKĮ; JRĮ paleidimas nuo Š2-110 ŠDA (RFVT)	DCO	Išjungti	Įjungti	
1.3.9	Griškonys	110	L-Alytus 2	RAA	L-Alytus 2 perkrova (LRFVT)	DCO	Išjungti	Įjungti	
1.3.10	Griškonys	110	L-Alytus 2	RAA	L-Alytus 2 RAA nuostatų grupė I (R7-F01)	SCO	-	Įjungti	
1.3.11	Griškonys	110	L-Alytus 2	RAA	L-Alytus 2 RAA nuostatų grupė II (R7-F01)	SCO	-	Įjungti	
1.3.12	Griškonys	110	L-Alytus 2	RAA	L-Alytus 2 RAA nuostatų grupė III (R7-F01)	SCO	-	Įjungti	
1.3.13	Griškonys	110	L-Alytus 2	RAA	L-Alytus 2 RAA nuostatų grupė IV (R7-F01)	SCO	-	Įjungti	
1.2.14	Griškonys	110	L-Alytus 2	RAA	L-Alytus 2 TPĮ imt./siųst. 1k. `JRĮ`	DCO	Išjungti	Įjungti	
1.2.15	Griškonys	110	L-Alytus 2	RAA	L-Alytus 2 imt./siųst. 2k. `Dist., Ž pagreit.`	DCO	Išjungti	Įjungti	
2. Galios transformatorių 110 kV prijunginių DTV skyriai.									
2.1 T-101 prijunginio RAA									
2.1.1	Griškonys	110	T-101	T-101	T-101	DCO	Išjungti	Įjungti	
2.1.2	Griškonys	110	T-101	T-101-1	T-101-1	DCO	Išjungti	Įjungti	
2.1.3	Griškonys	110	T-101	T-101-1ž	T-101-1ž	DCO	Išjungti	Įjungti	
2.1.4	Griškonys	110	T-101	RAA	T-101 JRĮ (RFVT)	DCO	Išjungti	Įjungti	
2.1.5	Griškonys	110	T-101	RAA	T-101 AKĮ (RFVT)	DCO	Išjungti	Įjungti	
2.1.6	Griškonys	110	T-101	RAA	T-101 RAA nuostatų grupė I (R1-F01)	SCO	-	Įjungti	
2.1.7	Griškonys	110	T-101	RAA	T-101 RAA nuostatų grupė II (R1-F01)	SCO	-	Įjungti	
2.1.8	Griškonys	110	T-101	RAA	T-101 RAA nuostatų grupė III (R1-F01)	SCO	-	Įjungti	
2.1.9	Griškonys	110	T-101	RAA	T-101 RAA nuostatų grupė IV (R1-F01)	SCO	-	Įjungti	
2.2 T-102 prijunginio RAA									
2.2.1	Griškonys	110	T-102	T-102	T-102	DCO	Išjungti	Įjungti	
2.2.2	Griškonys	110	T-102	T-102-2	T-102-2	DCO	Išjungti	Įjungti	
2.2.3	Griškonys	110	T-102	T-102-2ž	T-102-2ž	DCO	Išjungti	Įjungti	
2.2.4	Griškonys	110	T-102	RAA	T-102 JRĮ (RFVT)	DCO	Išjungti	Įjungti	
2.2.5	Griškonys	110	T-102	RAA	T-102 AKĮ (RFVT)	DCO	Išjungti	Įjungti	
2.2.6	Griškonys	110	T-102	RAA	T-102 RAA nuostatų grupė I (R8-F01)	SCO	-	Įjungti	
2.2.7	Griškonys	110	T-102	RAA	T-102 RAA nuostatų grupė II (R8-F01)	SCO	-	Įjungti	
2.2.8	Griškonys	110	T-102	RAA	T-102 RAA nuostatų grupė III (R8-F01)	SCO	-	Įjungti	

PDF-XChange Editor Click to BUY NOW! www.pdf-xchange.com

2.9	Griškonys	110	T-102	RAA	T-102 RAA nuostatų grupė IV (R8-F01)	SCO	-	Įjungti	
3. TS/[illegible]-110 kV prijunginių DTV skyriai.									
[illegible]-100									
3.1.1	Griškonys	110	TS-100	TS-100	TS-100	DCO	Išjungti	Įjungti	
3.1.2	Griškonys	110	TS-100	TS-100-1	TS-100-1	DCO	Išjungti	Įjungti	
3.1.3	Griškonys	110	TS-100	Š1-100-ž	Š1-100-ž	DCO	Išjungti	Įjungti	
3.1.4	Griškonys	110	TS-100	TS-100-2	TS-100-2	DCO	Išjungti	Įjungti	
3.1.5	Griškonys	110	TS-100	Š2-100-ž	Š2-100-ž	DCO	Išjungti	Įjungti	
3.1.6	Griškonys	110	TS-100	RAA	TS-100 JRĮ (RFVT)	DCO	Išjungti	Įjungti	
3.1.7	Griškonys	110	TS-100	RAA	TS-100 AKĮ (RFVT)	DCO	Išjungti	Įjungti	
3.1.8	Griškonys	110	TS-100	RAA	TS-100 išjungimas nuo Š1-110 ŠDA ir JRĮ (RFVT)	DCO	Išjungti	Įjungti	
3.1.9	Griškonys	110	TS-100	RAA	TS-100 AKĮ; JRĮ paleidimas nuo Š1-110 ŠDA (RFVT)	DCO	Išjungti	Įjungti	
3.1.10	Griškonys	110	TS-100	RAA	TS-100 išjungimas nuo Š2-110 ŠDA ir JRĮ (RFVT)	DCO	Išjungti	Įjungti	
3.1.11	Griškonys	110	TS-100	RAA	TS-100 AKĮ; JRĮ paleidimas nuo Š2-110 ŠDA (RFVT)	DCO	Išjungti	Įjungti	
3.1.12	Griškonys	110	TS-100	RAA	TS-100 RAA nuostatų grupė I (R5-F01)	SCO	-	Įjungti	
3.1.13	Griškonys	110	TS-100	RAA	TS-100 RAA nuostatų grupė II (R5-F01)	SCO	-	Įjungti	
3.1.14	Griškonys	110	TS-100	RAA	TS-100 RAA nuostatų grupė III (R5-F01)	SCO	-	Įjungti	
3.1.15	Griškonys	110	TS-100	RAA	TS-100 RAA nuostatų grupė IV (R5-F01)	SCO	-	Įjungti	
4. ŠDA 110 DTV skyriai.									
4.1 Š1-110 apsaugos									
4.1.1	Griškonys	110	Š1-110	RAA	Š1-110 DJ išjungimas nuo Š1-110 ŠDA (RFVT)	DCO	Išjungti	Įjungti	
4.1.2	Griškonys	110	Š1-110	RAA	Š1-110 DJ AKĮ ir JRĮ paleidimas nuo Š1-110 ŠDA (RFVT)	DCO	Išjungti	Įjungti	
4.1.3	Griškonys	110	Š1-110	RAA	Š1-110 DJ išjungimas nuo JRĮ (RFVT)	DCO	Išjungti	Įjungti	
4.1.4	Griškonys	110	Š1-110	RAA	TS-100 DJ AKĮ ir JRĮ paleidimas nuo Š1-110 ŠDA (RFVT)	DCO	Išjungti	Įjungti	
4.1.5	Griškonys	110	Š1-110	RAA	Š1-110 ŠDA nuostatų grupė I (R4-F01)	SCO	-	Įjungti	
4.1.6	Griškonys	110	Š1-110	RAA	Š1-110 ŠDA nuostatų grupė II (R4-F01)	SCO	-	Įjungti	
4.2 Š2-110 apsaugos									
4.2.1	Griškonys	110	Š2-110	RAA	Š2-110 DJ išjungimas nuo Š2-110 ŠDA (RFVT)	DCO	Išjungti	Įjungti	
4.2.2	Griškonys	110	Š2-110	RAA	Š2-110 DJ AKĮ ir JRĮ paleidimas nuo Š2-110 ŠDA (RFVT)	DCO	Išjungti	Įjungti	
4.2.3	Griškonys	110	Š2-110	RAA	Š2-110 DJ išjungimas nuo JRĮ (RFVT)	DCO	Išjungti	Įjungti	
4.2.4	Griškonys	110	Š2-110	RAA	TS-100 DJ AKĮ ir JRĮ paleidimas nuo Š2-110 ŠDA (RFVT)	DCO	Išjungti	Įjungti	
4.2.5	Griškonys	110	Š2-110	RAA	Š2-110 ŠDA nuostatų grupė I (R6-F01)	SCO	-	Įjungti	
4.2.6	Griškonys	110	Š2-110	RAA	Š2-110 ŠDA nuostatų grupė II (R6-F01)	SCO	-	Įjungti	
5. KSSRS DTV skyrius.									
5.1	Griškonys	0,4	KSSRS	RAA	KSSRS-0.4 I š.s. įvadinis aj (SF-041)	DCO	Išjungti	Įjungti	
5.2	Griškonys	0,4	KSSRS	RAA	KSSRS-0.4 II š.s. įvadinis aj (SF-042)	DCO	Išjungti	Įjungti	
5.3	Griškonys	0,4	KSSRS	RAA	KSSRS-0.4 sekcijinis aj (SF-0412)	DCO	Išjungti	Įjungti	
5.4	Griškonys	0,4	KSSRS	RAA	KSSRS-0.4 ARĮ (RFVT)	DCO	Išjungti	Įjungti	
6. PSO TSPĮ valdymo skyrius.									

PDF-XChange Editor Click to BUY NOW! www.pdf-xchange.com

6.1	Griškonys	-	-	TSPĮ	TSPĮ duomenų mainai su T-101 RAA terminalu F01 (R1)	DCO	Aktyvuoti	Deaktyvuoti	
6.2	Griškonys	-	-	TSPĮ	TSPĮ duomenų mainai su L-Varėna RAA terminalu F01 (R2)	DCO	Aktyvuoti	Deaktyvuoti	
6.3	Griškonys	-	-	TSPĮ	TSPĮ duomenų mainai su L-Alytus 1 RAA terminalu F01 (R3)	DCO	Aktyvuoti	Deaktyvuoti	
6.4	Griškonys	-	-	TSPĮ	TSPĮ duomenų mainai su Š1-110 ŠDA terminalu F01 (R4)	DCO	Aktyvuoti	Deaktyvuoti	
6.5	Griškonys	-	-	TSPĮ	TSPĮ duomenų mainai su TS-100 RAA terminalu F01 (R5)	DCO	Aktyvuoti	Deaktyvuoti	
6.6	Griškonys	-	-	TSPĮ	TSPĮ duomenų mainai su Š2-110 ŠDA terminalu F01 (R6)	DCO	Aktyvuoti	Deaktyvuoti	
6.7	Griškonys	-	-	TSPĮ	TSPĮ duomenų mainai su L-Alytus 2 RAA terminalu F01 (R7)	DCO	Aktyvuoti	Deaktyvuoti	
6.8	Griškonys	-	-	TSPĮ	TSPĮ duomenų mainai su T-102 RAA terminalu F01 (R8)	DCO	Aktyvuoti	Deaktyvuoti	
6.9	Griškonys	-	-	TSPĮ	TSPĮ duomenų mainai su VP-110 BP valdikliu A01 (R9)	DCO	Aktyvuoti	Deaktyvuoti	

PDF-XChange Editor Click to BUY NOW! www.pdf-xchange.com

PDF-XChange Editor Click to BUY NOW! www.pdf-xchange.com

Matavimai iš RAA							
	Šaltinis				PSO DVS		
Eil.nr.	Pastotė	Įtampa	Prijunginys	Objektas	Matavimo pavadinimas	Mato vnt.	Pastabos
1. 110 EPL prijunginių TM skyriai.							
1.1 L-Varėna							
1.1.1	Griškonys	110	L-Varėna	RAA	L-Varėna (RAA) P	MW	
1.1.2	Griškonys	110	L-Varėna	RAA	L-Varėna (RAA) Q	MVar	
1.1.3	Griškonys	110	L-Varėna	RAA	L-Varėna (RAA) Ia	A	
1.1.4	Griškonys	110	L-Varėna	RAA	L-Varėna (RAA) Ib	A	
1.1.5	Griškonys	110	L-Varėna	RAA	L-Varėna (RAA) Ic	A	
1.1.6	Griškonys	110	L-Varėna	RAA	L-Varėna (RAA) (ĮT-101) Ua	kV	
1.1.7	Griškonys	110	L-Varėna	RAA	L-Varėna (RAA) (ĮT-101) Ub	kV	
1.1.8	Griškonys	110	L-Varėna	RAA	L-Varėna (RAA) (ĮT-101) Uc	kV	
1.1.9	Griškonys	110	L-Varėna	RAA	L-Varėna atstumas iki gedimo vietos	km	
1.2 L-Alytus 1							
1.2.1	Griškonys	110	L-Alytus 1	RAA	L-Alytus 1 (RAA) P	MW	
1.2.2	Griškonys	110	L-Alytus 1	RAA	L-Alytus 1 (RAA) Q	MVar	
1.2.3	Griškonys	110	L-Alytus 1	RAA	L-Alytus 1 (RAA) Ia	A	
1.2.4	Griškonys	110	L-Alytus 1	RAA	L-Alytus 1 (RAA) Ib	A	
1.2.5	Griškonys	110	L-Alytus 1	RAA	L-Alytus 1 (RAA) Ic	A	
1.2.6	Griškonys	110	L-Alytus 1	RAA	L-Alytus 1 (RAA) (ĮT-101) Ua	kV	
1.2.7	Griškonys	110	L-Alytus 1	RAA	L-Alytus 1 (RAA) (ĮT-101) Ub	kV	
1.2.8	Griškonys	110	L-Alytus 1	RAA	L-Alytus 1 (RAA) (ĮT-101) Uc	kV	
1.2.9	Griškonys	110	L-Alytus 1	RAA	L-Alytus 1 atstumas iki gedimo vietos	km	
1.3 L-Alytus 2							
1.3.1	Griškonys	110	L-Alytus 2	RAA	L-Alytus 2 (RAA) P	MW	
1.3.2	Griškonys	110	L-Alytus 2	RAA	L-Alytus 2 (RAA) Q	MVar	
1.3.3	Griškonys	110	L-Alytus 2	RAA	L-Alytus 2 (RAA) Ia	A	
1.3.4	Griškonys	110	L-Alytus 2	RAA	L-Alytus 2 (RAA) Ib	A	
1.3.5	Griškonys	110	L-Alytus 2	RAA	L-Alytus 2 (RAA) Ic	A	
1.3.6	Griškonys	110	L-Alytus 2	RAA	L-Alytus 2 (RAA) (ĮT-102) Ua	kV	
1.3.7	Griškonys	110	L-Alytus 2	RAA	L-Alytus 2 (RAA) (ĮT-102) Ub	kV	
1.3.8	Griškonys	110	L-Alytus 2	RAA	L-Alytus 2 (RAA) (ĮT-102) Uc	kV	
1.3.9	Griškonys	110	L-Alytus 2	RAA	L-Alytus 2 atstumas iki gedimo vietos	km	
2. Galios transformatorių 110 kV prijunginių TM skyriai.							
2.1 T-101 prijunginio RAA							
2.1.1	Griškonys	110	T-101	RAA	T-101 (RAA) P	MW	
2.1.2	Griškonys	110	T-101	RAA	T-101 (RAA) Q	MVar	
2.1.3	Griškonys	110	T-101	RAA	T-101 (RAA) Ia	A	
2.1.4	Griškonys	110	T-101	RAA	T-101 (RAA) Ib	A	
2.1.5	Griškonys	110	T-101	RAA	T-101 (RAA) Ic	A	
2.2 T-102 prijunginio RAA							
2.2.1	Griškonys	110	T-102	RAA	T-102 (RAA) P	MW	
2.2.2	Griškonys	110	T-102	RAA	T-102 (RAA) Q	MVar	
2.2.3	Griškonys	110	T-102	RAA	T-102 (RAA) Ia	A	
2.2.4	Griškonys	110	T-102	RAA	T-102 (RAA) Ib	A	
2.2.5	Griškonys	110	T-102	RAA	T-102 (RAA) Ic	A	
3. TS/TŠ-110 kV prijunginių TM skyriai.							
3.1 TS-100 prijunginio RAA							
3.1.1	Griškonys	110	TS-100	RAA	TS-100 (RAA) P	MW	
3.1.2	Griškonys	110	TS-100	RAA	TS-100 (RAA) Q	MVar	
4. KSSRS TM skyrius.							
4.1	Griškonys	0,4	KSSRS	RAA	KSSRS-0.4 Š1-0,4 įvado Ia	A	
4.2	Griškonys	0,4	KSSRS	RAA	KSSRS-0.4 Š1-0,4 Ubc	V	
4.3	Griškonys	0,4	KSSRS	RAA	KSSRS-0.4 Š2-0,4 įvado Ia	A	
4.4	Griškonys	0,4	KSSRS	RAA	KSSRS-0.4 Š2-0,4 Ubc	V	
5. NSSRS TM skyrius.							
5.1	Griškonys	0,1	NSSRS	RAA	NSSRS-0.1 įkroviklio Nr.1 I	A	
5.2	Griškonys	0,1	NSSRS	RAA	NSSRS-0.1 įkroviklio Nr.2 I	A	
5.3	Griškonys	0,1	NSSRS	RAA	NSSRS-0.1 akumuliat. baterijos U	V	
6. Kita TM skyrius.							
6.1	Griškonys	-	VP-110	RAA	VP-110 patalpos temperatūra	°C	
6.2	Griškonys	-	VP-110	RAA	VP-110 patalpos santykinė drėgmė	%	
6.3	Griškonys	110	ASĮ	RAA	ASĮ-110 lauko temperatūra	°C	
7. PSO DVS -> STO DVS TM skyrius (ICCP)							

PDF-XChange Editor Click to BUY NOW! www.pdf-xchange.com

7	Griškonys	110	Š1-110	RAA	Š1-110 (ĮT-101) Ua	kV	
7.2	Griškonys	110	Š1-110	RAA	Š1-110 (ĮT-101) Ub	kV	
7.3	Griškonys	110	Š1-110	RAA	Š1-110 (ĮT-101) Uc	kV	
7.4	Griškonys	110	Š2-110	RAA	Š2-110 (ĮT-102) Ua	kV	
7.5	Griškonys	110	Š2-110	RAA	Š2-110 (ĮT-102) Ub	kV	
7.6	Griškonys	110	Š2-110	RAA	Š2-110 (ĮT-102) Uc	kV	

PDF-XChange Editor Click to BUY NOW! www.pdf-xchange.com

PDF-XChange Editor Click to BUY NOW! www.pdf-xchange.com

Matavimai iš MDV							
	Šaltinis				PSO DVS		
El.nr.	Pastotė	Įtampa	Prijunginys	Objektas	Matavimo pavadinimas	Mato vnt.	Pastabos
1. 110 EPL prijunginių TM skyriai.							
1.1 L-Varėna							
1.1.1	Griškonys	110	L-Varėna	Wh1	L-Varėna Pa	MW	
1.1.2	Griškonys	110	L-Varėna	Wh1	L-Varėna Pb	MW	
1.1.3	Griškonys	110	L-Varėna	Wh1	L-Varėna Pc	MW	
1.1.4	Griškonys	110	L-Varėna	Wh1	L-Varėna Qa	MVar	
1.1.5	Griškonys	110	L-Varėna	Wh1	L-Varėna Qb	MVar	
1.1.6	Griškonys	110	L-Varėna	Wh1	L-Varėna Qc	MVar	
1.1.7	Griškonys	110	L-Varėna	Wh1	L-Varėna (ĮT-101) Ua	kV	
1.1.8	Griškonys	110	L-Varėna	Wh1	L-Varėna (ĮT-101) Ub	kV	
1.1.9	Griškonys	110	L-Varėna	Wh1	L-Varėna (ĮT-101) Uc	kV	
1.1.10	Griškonys	110	L-Varėna	Wh1	L-Varėna Ia	A	
1.1.11	Griškonys	110	L-Varėna	Wh1	L-Varėna Ib	A	
1.1.12	Griškonys	110	L-Varėna	Wh1	L-Varėna Ic	A	
1.1.13	Griškonys	110	L-Varėna	Wh1	L-Varėna (ĮT-101) f	Hz	
1.2 L-Alytus 1							
1.2.1	Griškonys	110	L-Alytus 1	Wh2	L-Alytus 1 Pa	MW	
1.2.2	Griškonys	110	L-Alytus 1	Wh2	L-Alytus 1 Pb	MW	
1.2.3	Griškonys	110	L-Alytus 1	Wh2	L-Alytus 1 Pc	MW	
1.2.4	Griškonys	110	L-Alytus 1	Wh2	L-Alytus 1 Qa	MVar	
1.2.5	Griškonys	110	L-Alytus 1	Wh2	L-Alytus 1 Qb	MVar	
1.2.6	Griškonys	110	L-Alytus 1	Wh2	L-Alytus 1 Qc	MVar	
1.2.7	Griškonys	110	L-Alytus 1	Wh2	L-Alytus 1 (ĮT-101) Ua	kV	
1.2.8	Griškonys	110	L-Alytus 1	Wh2	L-Alytus 1 (ĮT-101) Ub	kV	
1.2.9	Griškonys	110	L-Alytus 1	Wh2	L-Alytus 1 (ĮT-101) Uc	kV	
1.2.10	Griškonys	110	L-Alytus 1	Wh2	L-Alytus 1 Ia	A	
1.2.11	Griškonys	110	L-Alytus 1	Wh2	L-Alytus 1 Ib	A	
1.2.12	Griškonys	110	L-Alytus 1	Wh2	L-Alytus 1 Ic	A	
1.2.13	Griškonys	110	L-Alytus 1	Wh2	L-Alytus 1 (ĮT-101) f	Hz	
1.2 L-Alytus 2							
1.3.1	Griškonys	110	L-Alytus 2	Wh2	L-Alytus 2 Pa	MW	
1.3.2	Griškonys	110	L-Alytus 2	Wh2	L-Alytus 2 Pb	MW	
1.3.3	Griškonys	110	L-Alytus 2	Wh2	L-Alytus 2 Pc	MW	
1.3.4	Griškonys	110	L-Alytus 2	Wh2	L-Alytus 2 Qa	MVar	
1.3.5	Griškonys	110	L-Alytus 2	Wh2	L-Alytus 2 Qb	MVar	
1.3.6	Griškonys	110	L-Alytus 2	Wh2	L-Alytus 2 Qc	MVar	
1.3.7	Griškonys	110	L-Alytus 2	Wh2	L-Alytus 2 (ĮT-102) Ua	kV	
1.3.8	Griškonys	110	L-Alytus 2	Wh2	L-Alytus 2 (ĮT-102) Ub	kV	
1.3.9	Griškonys	110	L-Alytus 2	Wh2	L-Alytus 2 (ĮT-102) Uc	kV	
1.3.10	Griškonys	110	L-Alytus 2	Wh2	L-Alytus 2 Ia	A	
1.3.11	Griškonys	110	L-Alytus 2	Wh2	L-Alytus 2 Ib	A	
1.3.12	Griškonys	110	L-Alytus 2	Wh2	L-Alytus 2 Ic	A	
1.3.13	Griškonys	110	L-Alytus 2	Wh2	L-Alytus 2 (ĮT-102) f	Hz	
2. Galios transformatorių 110 kV prijunginių TM skyriai.							
2.1 T-101 prijunginys							
2.1.1	Griškonys	110	T-101	Wh1	T-101 Pa	MW	
2.1.2	Griškonys	110	T-101	Wh1	T-101 Pb	MW	
2.1.3	Griškonys	110	T-101	Wh1	T-101 Pc	MW	
2.1.4	Griškonys	110	T-101	Wh1	T-101 Qa	MVar	
2.1.5	Griškonys	110	T-101	Wh1	T-101 Qb	MVar	
2.1.6	Griškonys	110	T-101	Wh1	T-101 Qc	MVar	
2.1.7	Griškonys	110	T-101	Wh1	T-101 (ĮT-101) Ua	kV	U matavimo gr. Rezervuotos nuo ĮT-102
2.1.8	Griškonys	110	T-101	Wh1	T-101 (ĮT-101) Ub	kV	U matavimo gr. Rezervuotos nuo ĮT-102
2.1.9	Griškonys	110	T-101	Wh1	T-101 (ĮT-101) Uc	kV	U matavimo gr. Rezervuotos nuo ĮT-102
2.1.10	Griškonys	110	T-101	Wh1	T-101 Ia	A	
2.1.11	Griškonys	110	T-101	Wh1	T-101 Ib	A	
2.1.12	Griškonys	110	T-101	Wh1	T-101 Ic	A	
2.1.13	Griškonys	110	T-101	Wh1	T-101 (ĮT-101) f	Hz	
2.2 T-101 prijunginys (dubliuojantis)							

PDF-XChange Editor Click to BUY NOW! www.pdf-xchange.com

2.2.1	Griškonys	110	T-101	Wh3	T-101 (D) Pa	MW	
2.2.2	Griškonys	110	T-101	Wh3	T-101 (D) Pb	MW	
2.2.3	Griškonys	110	T-101	Wh3	T-101 (D) Pc	MW	
2.2.4	Griškonys	110	T-101	Wh3	T-101 (D) Qa	MVar	
2.2.5	Griškonys	110	T-101	Wh3	T-101 (D) Qb	MVar	
2.2.6	Griškonys	110	T-101	Wh3	T-101 (D) Qc	MVar	
2.2.7	Griškonys	110	T-101	Wh3	T-101 (D) (ĮT-101) Ua	kV	
2.2.8	Griškonys	110	T-101	Wh3	T-101 (D) (ĮT-101) Ub	kV	
2.2.9	Griškonys	110	T-101	Wh3	T-101 (D) (ĮT-101) Uc	kV	
2.2.10	Griškonys	110	T-101	Wh3	T-101 (D) Ia	A	
2.2.11	Griškonys	110	T-101	Wh3	T-101 (D) Ib	A	
2.2.12	Griškonys	110	T-101	Wh3	T-101 (D) Ic	A	
2.2.13	Griškonys	110	T-101	Wh3	T-101 (D) (ĮT-101) f	Hz	
2.3 T-102 prijunginys							
2.3.1	Griškonys	110	T-102	Wh2	T-102 Pa	MW	
2.3.2	Griškonys	110	T-102	Wh2	T-102 Pb	MW	
2.3.3	Griškonys	110	T-102	Wh2	T-102 Pc	MW	
2.3.4	Griškonys	110	T-102	Wh2	T-102 Qa	MVar	
2.3.5	Griškonys	110	T-102	Wh2	T-102 Qb	MVar	
2.3.6	Griškonys	110	T-102	Wh2	T-102 Qc	MVar	
2.3.7	Griškonys	110	T-102	Wh2	T-102 (ĮT-102) Ua	kV	U matavimo gr. Rezervuotos nuo ĮT-101
2.3.8	Griškonys	110	T-102	Wh2	T-102 (ĮT-102) Ub	kV	U matavimo gr. Rezervuotos nuo ĮT-101
2.3.9	Griškonys	110	T-102	Wh2	T-102 (ĮT-102) Uc	kV	U matavimo gr. Rezervuotos nuo ĮT-101
2.3.10	Griškonys	110	T-102	Wh2	T-102 Ia	A	
2.3.11	Griškonys	110	T-102	Wh2	T-102 Ib	A	
2.3.12	Griškonys	110	T-102	Wh2	T-102 Ic	A	
2.3.13	Griškonys	110	T-102	Wh2	T-102 (ĮT-102) f	Hz	
2.4 T-102 prijunginys (dubliuojantis)							
2.4.1	Griškonys	110	T-102	Wh4	T-102 (D) Pa	MW	
2.4.2	Griškonys	110	T-102	Wh4	T-102 (D) Pb	MW	
2.4.3	Griškonys	110	T-102	Wh4	T-102 (D) Pc	MW	
2.4.4	Griškonys	110	T-102	Wh4	T-102 (D) Qa	MVar	
2.4.5	Griškonys	110	T-102	Wh4	T-102 (D) Qb	MVar	
2.4.6	Griškonys	110	T-102	Wh4	T-102 (D) Qc	MVar	
2.4.7	Griškonys	110	T-102	Wh4	T-102 (D) (ĮT-102) Ua	kV	
2.4.8	Griškonys	110	T-102	Wh4	T-102 (D) (ĮT-102) Ub	kV	
2.4.9	Griškonys	110	T-102	Wh4	T-102 (D) (ĮT-102) Uc	kV	
2.4.10	Griškonys	110	T-102	Wh4	T-102 (D) Ia	A	
2.4.11	Griškonys	110	T-102	Wh4	T-102 (D) Ib	A	
2.4.12	Griškonys	110	T-102	Wh4	T-102 (D) Ic	A	
2.4.13	Griškonys	110	T-102	Wh4	T-102 (D) (ĮT-102) f	Hz	
3. TS/TŠ-110 kV prijunginių TM skyriai.							
3.1 TS-100 prijunginys							
3.1.1	Griškonys	110	TS-100	Wh3	TS-100 Pa	MW	
3.1.2	Griškonys	110	TS-100	Wh3	TS-100 Pb	MW	
3.1.3	Griškonys	110	TS-100	Wh3	TS-100 Pc	MW	
3.1.4	Griškonys	110	TS-100	Wh3	TS-100 Qa	MVar	
3.1.5	Griškonys	110	TS-100	Wh3	TS-100 Qb	MVar	
3.1.6	Griškonys	110	TS-100	Wh3	TS-100 Qc	MVar	
3.1.7	Griškonys	110	TS-100	Wh3	TS-100 (ĮT-101) Ua	kV	
3.1.8	Griškonys	110	TS-100	Wh3	TS-100 (ĮT-101) Ub	kV	
3.1.9	Griškonys	110	TS-100	Wh3	TS-100 (ĮT-101) Uc	kV	
3.1.10	Griškonys	110	TS-100	Wh3	TS-100 Ia	A	
3.1.11	Griškonys	110	TS-100	Wh3	TS-100 Ib	A	
3.1.12	Griškonys	110	TS-100	Wh3	TS-100 Ic	A	
3.1.13	Griškonys	110	TS-100	Wh3	TS-100 (ĮT-101) f	Hz	

PDF-XChange Editor
Click to BUY NOW!
www.pdf-xchange.com
PDF-XChange Editor
Click to BUY NOW!
www.pdf-xchange.com

PRIEDAS NR.2

VARĖNOS TP SIGNALŲ SĄRAŠAS

PDF-XChange Editor
Click to BUY NOW!
www.pdf-xchange.com

SIGNALŲ SĄRAŠAI.
TELESIGNALIZACIJA

Telesignalizacija

Eil.Nr.	Šaltinis								Maksimalus pasikeitimo dažnis (Report limiting) (kartai per sekundę)	PSO DVS										Su Skirstomuoju tinklu				Pastabos
										AOR		DVS ID	Informacija	Būsenos					IEC60870-5-104		Protokolai				
																					PT TSPĮ IEC 60870-5-101 Master		PT TSPĮ IEC 60870-5-101 Slave		
	Pastotė	Įtampa	Prijunginys	Objektas	Spinta	Įrenginys	Žymėjimas-kodas	BI		Balanso/Sistemos disp.	Tinklo disp.			00	01 (0)	10 (1)	11	Normali	IO tipo ID	IO adresas	IO tipo ID	IO adresas	IO tipo ID	IO adresas	
110 kV linijos prijunginys L-Griškonys																									
1	Varėnos TP	110	L-Griškonys	L-Griškonys	R9	REL 670 2.2	F1	X51 BI.04, X51 BI.05	1	A	A	114264	L-Griškonys	Tarpinė	Išjungtas	Įjungtas	Klaida	Įjungtas	M_DP_TB_1	4020	-	-	-	-	
2	Varėnos TP	110	L-Griškonys	L-Gr-2	R9	REL 670 2.2	F1	X81 BI.01, X81 BI.02	1	E	E	114265	L-Gr-2	Tarpinė	Išjungtas	Įjungtas	Klaida	Įjungtas	M_DP_TB_1	4021	-	-	-	-	
3	Varėnos TP	110	L-Griškonys	L-Gr-0	R9	REL 670 2.2	F1	X71 BI.01, X71 BI.02	1	E	E	114266	L-Gr-0	Tarpinė	Išjungtas	Įjungtas	Klaida	Įjungtas	M_DP_TB_1	4022	-	-	-	-	
4	Varėnos TP	110	L-Griškonys	L-Gr-ž	R9	REL 670 2.2	F1	X71 BI.07, X71 BI.08	1	E	E	114267	L-Gr-ž	Tarpinė	Išjungtas	Įjungtas	Klaida	Išjungtas	M_DP_TB_1	4023	-	-	-	-	
5	Varėnos TP	110	L-Griškonys	L-Griškonys	R9	REL 670 2.2	F1	X51 BI.08, X52 BI.09	1	-	E	114268	L-Griškonys valdymo režimas (pavara-S3)	Išjungtas	Nuotolinis	Vietinis	Klaida	Nuotolinis	M_DP_TB_1	4220	-	-	-	-	
6	Varėnos TP	110	L-Griškonys	L-Gr-2	R9	REL 670 2.2	F1	X72 BI.13, X72 BI.15	1	-	E	114269	L-Gr-2 valdymo režimas (pavara-S6)	Išjungtas	Nuotolinis	Vietinis	Klaida	Nuotolinis	M_DP_TB_1	4221	-	-	-	-	
7	Varėnos TP	110	L-Griškonys	L-Gr-0	R9	REL 670 2.2	F1	X71 BI.03, X71 BI.05	1	-	E	114270	L-Gr-0 valdymo režimas (pavara-S6)	Išjungtas	Nuotolinis	Vietinis	Klaida	Nuotolinis	M_DP_TB_1	4222	-	-	-	-	
8	Varėnos TP	110	L-Griškonys	L-Gr-ž	R9	REL 670 2.2	F1	X72 BI.09, X72 BI.11	1	-	E	114271	L-Gr-ž valdymo režimas (pavara-S6)	Išjungtas	Nuotolinis	Vietinis	Klaida	Nuotolinis	M_DP_TB_1	4223	-	-	-	-	
9	Varėnos TP	110	L-Griškonys	RAA	R9	REL 670 2.2	F1	-	1	-	E	114272	L-Griškonys Dist. I	-	Norma	Suveikė	-	Norma	M_SP_TB_1	2226	-	-	-	-	
10	Varėnos TP	110	L-Griškonys	RAA	R9	REL 670 2.2	F1	-	1	-	E	114273	L-Griškonys Dist. II	-	Norma	Suveikė	-	Norma	M_SP_TB_1	2227	-	-	-	-	
11	Varėnos TP	110	L-Griškonys	RAA	R9	REL 670 2.2	F1	-	1	-	E	114274	L-Griškonys Dist. III	-	Norma	Suveikė	-	Norma	M_SP_TB_1	2228	-	-	-	-	
12	Varėnos TP	110	L-Griškonys	RAA	R9	REL 670 2.2	F1	-	1	-	E	114275	L-Griškonys Dist. IV	-	Norma	Suveikė	-	Norma	M_SP_TB_1	2229	-	-	-	-	
13	Varėnos TP	110	L-Griškonys	RAA	R9	REL 670 2.2	F1	-	1	-	E	114276	L-Griškonys Dist. V	-	Norma	Suveikė	-	Norma	M_SP_TB_1	2230	-	-	-	-	
14	Varėnos TP	110	L-Griškonys	RAA	R9	REL 670 2.2	F1	-	1	-	E	114277	L-Griškonys Dist. blokavimas	-	Norma	Suveikė	-	Norma	M_SP_TB_1	2231	-	-	-	-	
15	Varėnos TP	110	L-Griškonys	RAA	R9	REL 670 2.2	F1	-	1	-	E	114278	L-Griškonys Ž I	-	Norma	Suveikė	-	Norma	M_SP_TB_1	2232	-	-	-	-	
16	Varėnos TP	110	L-Griškonys	RAA	R9	REL 670 2.2	F1	-	1	-	E	114279	L-Griškonys Ž II	-	Norma	Suveikė	-	Norma	M_SP_TB_1	2233	-	-	-	-	
17	Varėnos TP	110	L-Griškonys	RAA	R9	REL 670 2.2	F1	-	1	-	E	114280	L-Griškonys Ž III	-	Norma	Suveikė	-	Norma	M_SP_TB_1	2234	-	-	-	-	
18	Varėnos TP	110	L-Griškonys	RAA	R9	REL 670 2.2	F1	-	1	-	E	114281	L-Griškonys Ž IV	-	Norma	Suveikė	-	Norma	M_SP_TB_1	2235	-	-	-	-	
19	Varėnos TP	110	L-Griškonys	RAA	R9	REL 670 2.2	F1	-	1	-	E	114282	L-Griškonys rezervinė MSA	-	Norma	Suveikė	-	Norma	M_SP_TB_1	2236	-	-	-	-	
24	Varėnos TP	110	L-Griškonys	RAA	R9	REL 670 2.2	F1	-	1	-	E	114283	L-Griškonys apsaugų pagreit.	-	Norma	Suveikė	-	Norma	M_SP_TB_1	2237	-	-	-	-	
25	Varėnos TP	110	L-Griškonys	RAA	R9	REL 670 2.2	F1	-	1	-	E	114284	L-Griškonys JRĮ	-	Norma	Suveikė	-	Norma	M_SP_TB_1	2238	-	-	-	-	
26	Varėnos TP	110	L-Griškonys	RAA	R9	REL 670 2.2	F1	-	1	-	E	114285	L-Griškonys AKĮ draudimas	-	Norma	Suveikė	-	Norma	M_SP_TB_1	2239	-	-	-	-	
27	Varėnos TP	110	L-Griškonys	RAA	R9	REL 670 2.2	F1	-	1	-	E	114286	L-Griškonys AKĮ	-	Norma	Suveikė	-	Norma	M_SP_TB_1	2240	-	-	-	-	
28	Varėnos TP	110	L-Griškonys	RAA	R9	REL 670 2.2	F1	-	1	-	E	114287	L-Griškonys apsauga nuo perkrovos (į išjungimą, I>675 A)	-	Norma	Suveikė	-	Norma	M_SP_TB_1	2241	-	-	-	-	
29	Varėnos TP	110	L-Griškonys	RAA	R9	REL 670 2.2	F1	-	1	-	A	114288	L-Griškonys apsauga nuo perkrovos (į signalą, I>450 A)	-	Norma	Suveikė	-	Norma	M_SP_TB_1	2242	-	-	-	-	
30	Varėnos TP	110	L-Griškonys	RAA	R9	REL 670 2.2	F1	-	1	-	E	114289	L-Griškonys apsauga nuo perkrovos (LRFVT)	-	Išjungta	Įjungta	-	Įjungta	M_SP_TB_1	2243	-	-	-	-	
32	Varėnos TP	110	L-Griškonys	L-Griškonys	R9	REL 670 2.2	F1	X51 BI.06	1	-	A	114290	L-Griškonys SF6 dujų slėgis	-	Norma	Žemas	-	Norma	M_SP_TB_1	2244	-	-	-	-	
33	Varėnos TP	110	L-Griškonys	L-Griškonys	R9	REL 670 2.2	F1	X51 BI.07	1	-	E	114291	L-Griškonys valdymas dėl SF6 dujų slėgio	-	Norma	Blokuotas	-	Norma	M_SP_TB_1	2245	-	-	-	-	
34	Varėnos TP	110	L-Griškonys	L-Griškonys	R9	REL 670 2.2	F1	X52 BI.12	1	-	A	114292	L-Griškonys pavara	-	Neparuošta	Paruošta	-	Paruošta	M_SP_TB_1	2246	-	-	-	-	
35	Varėnos TP	110	L-Griškonys	L-Griškonys	R9	REL 670 2.2	F1	X52 BI.11	1	-	A	114293	L-Griškonys pavaros aj (L-Griškonys gn.-SF1, pavara-Q1)	-	Išjungtas	Įjungtas	-	Įjungtas	M_SP_TB_1	2247	-	-	-	-	
36	Varėnos TP	110	L-Griškonys	L-Gr-2	R9	REL 670 2.2	F1	X72 BI.16	1	-	E	114294	L-Gr-2 pavaros, vald. gr. aj (L-Griškonys gn.-SF13, pavara-F4)	-	Išjungtas	Įjungtas	-	Įjungtas	M_SP_TB_1	2248	-	-	-	-	
37	Varėnos TP	110	L-Griškonys	L-Gr-0	R9	REL 670 2.2	F1	X71 BI.06	1	-	E	114295	L-Gr-0 pavaros, vald. gr. aj (L-Griškonys gn.-SF11, pavara-F4)	-	Išjungtas	Įjungtas	-	Įjungtas	M_SP_TB_1	2249	-	-	-	-	
38	Varėnos TP	110	L-Griškonys	L-Gr-ž	R9	REL 670 2.2	F1	X72 BI.12	1	-	E	114296	L-Gr-ž pavaros, vald. gr. aj (L-Griškonys gn.-SF12, pavara-F4)	-	Išjungtas	Įjungtas	-	Įjungtas	M_SP_TB_1	2250	-	-	-	-	
39	Varėnos TP	110	L-Griškonys	RAA	R9	REL 670 2.2	F1	X32 BI.14	1	-	A	114297	L-Griškonys įjungimo grandinė	-	Norma	Gedimas	-	Norma	M_SP_TB_1	2251	-	-	-	-	
40	Varėnos TP	110	L-Griškonys	RAA	R9	REL 670 2.2	F1	X32 BI.15	1	-	A	114298	L-Griškonys išjungimo grandinė I	-	Norma	Gedimas	-	Norma	M_SP_TB_1	2252	-	-	-	-	
41	Varėnos TP	110	L-Griškonys	RAA	R9	REL 670 2.2	F1	X32 BI.16	1	-	A	114299	L-Griškonys išjungimo grandinė II	-	Norma	Gedimas	-	Norma	M_SP_TB_1	2253	-	-	-	-	
42	Varėnos TP	110	L-Griškonys	RAA	R9	REL 670 2.2	F1	X31 BI.05	1	-	E	114300	L-Griškonys JRĮ (RFVT)	-	Išjungta	Įjungta	-	Įjungta	M_SP_TB_1	2254	-	-	-	-	
43	Varėnos TP	110	L-Griškonys	RAA	R9	REL 670 2.2	F1	X31 BI.06	1	-	E	114301	L-Griškonys AKĮ (RFVT)	-	Išjungta	Įjungta	-	Įjungta	M_SP_TB_1	2255	-	-	-	-	
44	Varėnos TP	110	L-Griškonys	RAA	R9	REL 670 2.2	F1	X31 BI.08	1	-	E	114302	L-Griškonys JRĮ ir AKĮ paleidimas nuo Š2-110 ŠDA (RFVT)	-	Išjungta	Įjungta	-	Įjungta	M_SP_TB_1	2256	-	-	-	-	
45	Varėnos TP	110	L-Griškonys	RAA	R9	REL 670 2.2	F1	X31 BI.07	1	-	E	114303	L-Griškonys išjungimas nuo Š2-110 ŠDA ir JRĮ (RFVT)	-	Išjungta	Įjungta	-	Įjungta	M_SP_TB_1	2257	-	-	-	-	
46	Varėnos TP	110	L-Griškonys	L-Griškonys	R9	REL 670 2.2	F1	X31 BI.02	1	-	E	114304	L-Griškonys įjungimo ir I išjungimo grandinių aj (R9-SF4)	-	Išjungtas	Įjungtas	-	Įjungtas	M_SP_TB_1	2258	-	-	-	-	
47	Varėnos TP	110	L-Griškonys	L-Griškonys	R9	REL 670 2.2	F1	X31 BI.03	1	-	E	114305	L-Griškonys II išjungimo grandinės aj (R9-SF5)	-	Išjungtas	Įjungtas	-	Įjungtas	M_SP_TB_1	2259	-	-	-	-	
48	Varėnos TP	110	L-Griškonys	L-Griškonys	R9	REL 670 2.2	F1	X31 BI.01	1	-	E	114306	L-Griškonys dvipozicinių relių aj (R9-SF3)	-	Išjungtas	Įjungtas	-	Įjungtas	M_SP_TB_1	2260	-	-	-	-	
51	Varėnos TP	110	L-Griškonys	RAA	R9	REL 670 2.2	F1	X92 BI.15	1	-	E	114307	L-Matuizos RAA terminalo F1 aj (R8-SF1)	-	Išjungtas	Įjungtas	-	Įjungtas	M_SP_TB_1	2261	-	-	-	-	
52	Varėnos TP	110	L-Griškonys	RAA	R9	REL 670 2.2	F1	X92 BI.16	1	-	E	114308	L-Matuizos RAA terminalo F1 BI aj (R8-SF2)	-	Išjungtas	Įjungtas	-	Įjungtas	M_SP_TB_1	2262	-	-	-	-	
53	Varėnos TP	110	L-Griškonys	RAA	R9	REL 670 2.2	F1	X92 BI.14	1	-	A	114309	L-Matuizos RAA terminalas F1 (R8)	-	Norma	Gedimas	-	Norma	M_SP_TB_1	2263	-	-	-	-	
54	Varėnos TP	110	L-Griškonys	RAA	R9	REL 670 2.2	F1	-	1	-	E	114310	L-Griškonys RAA terminalo F1 fizinė sąsaja Ch1/Ch2 (R9)	-	Norma	Gedimas	-	Norma	M_SP_TB_1	2264	-	-	-	-	
55	Varėnos TP	110	L-Griškonys	RAA	R9	REL 670 2.2	F1	-	1	-	A	114311	L-Griškonys RAA terminalo F1 U grandinės (R9)	-	Norma	Gedimas	-	Norma	M_SP_TB_1	2265	-	-	-	-	
56	Varėnos TP	110	L-Griškonys	RAA	R9	REL 670 2.2	F1	-	1	-	A	114312	L-Griškonys RAA terminalo F1 I grandinės (R9)	-	Norma	Gedimas	-	Norma	M_SP_TB_1	2266	-	-	-	-	
57	Varėnos TP	110	L-Griškonys	RAA	R9	REL 670 2.2	F1	-	1	-	E	114313	L-Griškonys RAA nuostatų grupė I (R9-F1)	-	Išjungta	Įjungta	-	Įjungta	M_SP_TB_1	2267	-	-	-	-	
58	Varėnos TP	110	L-Griškonys	RAA	R9	REL 670 2.2	F1	-	1	-	E	114314	L-Griškonys RAA nuostatų grupė II (R9-F1)	-	Išjungta	Įjungta	-	Išjungta	M_SP_TB_1	2268	-	-	-	-	
59	Varėnos TP	110	L-Griškonys	RAA	R9	REL 670 2.2	F1	-	1	-	E	114315	L-Griškonys RAA nuostatų grupė III (R9-F1)	-	Išjungta	Įjungta	-	Išjungta	M_SP_TB_1	2269	-	-	-	-	
60	Varėnos TP	110	L-Griškonys	RAA	R9	REL 670 2.2	F1	-	1	-	E	114316	L-Griškonys RAA nuostatų grupė IV (R9-F1)	-	Išjungta	Įjungta	-	Išjungta	M_SP_TB_1	2270	-	-	-	-	
61	Varėnos TP	110	L-Griškonys	RAA	R9	REL 670 2.2	F1	-	1	-	E	114317	L-Griškonys prijunginio nuotolinio valdymo režimas (R9-F1)	-	DVS	Valdiklis	-	DVS	M_SP_TB_1	2271	-	-	-	-	
62	Varėnos TP	110	L-Griškonys	RAA	R9	-	-	-	-	-	-	-	L-Griškonys TPĮ	-	Norma	Gedimas	-	Norma	M_SP_TB_1	-	-	-	-	-	-	
63	Varėnos TP	110	L-Griškonys	RAA	R9	-	-	-	-	-	-	-	L-Griškonys TPĮ ryšio kanalas	-	Norma	Gedimas	-	Norma	M_SP_TB_1	-	-	-	-	-	-	
64	Varėnos TP	110	L-Griškonys	RAA	R9	-	-	-	-	-	-	-	L-Griškonys TPĮ aj	-	Išjungtas	Įjungtas	-	Išjungtas	M_SP_TB_1	-	-	-	-	-	-	
65	Varėnos TP	110	L-Griškonys	RAA	R9	-	-	-	-	-	-	-	L-Griškonys TPĮ gauta 1k. `JRĮ`	-	Norma	Suveikė	-	Norma	M_SP_TB_1	-	-	-	-	-	-	
66	Varėnos TP	110	L-Griškonys	RAA	R9	-	-	-	-	-	-	-	L-Griškonys TPĮ gauta 2k. `Dist., Ž pagreit.`	-	Norma	Suveikė	-	Norma	M_SP_TB_1	-	-	-	-	-	-	
67	Varėnos TP	110	L-Griškonys	RAA	R9	-	-	-	-	-	-	-	L-Griškonys TPĮ išsiųsta 1k. `JRĮ`	-	Norma	Suveikė	-	Norma	M_SP_TB_1	-	-	-	-	-	-	
68	Varėnos TP	110	L-Griškonys	RAA	R9	-	-	-	-	-	-	-	L-Griškonys TPĮ išsiųsta 2k. `Dist., Ž pagreit.`	-	Norma	Suveikė	-	Norma	M_SP_TB_1	-	-	-	-	-	-	
69	Varėnos TP	110	L-Griškonys	RAA	R9	-	-	-	-	-	-	-	L-Griškonys TPĮ imt./siųst. 1k. `JRĮ`	-	Išjungta	Įjungta	-	Išjungta	M_SP_TB_1	-	-	-	-	-	-	
70	Varėnos TP	110	L-Griškonys	RAA	R9	-	-	-	-	-	-	-	L-Griškonys TPĮ imt./siųst. 2k. `Dist., Ž pagreit.`	-	Išjungta	Įjungta	-	Išjungta	M_SP_TB_1	-	-	-	-	-	-	

PDF-XChange Editor Click to BUY NOW! www.pdf-xchange.com

SIGNALŲ SĄRAŠAI.
DISKRETINIS VALDYMAS
Diskretinis valdymas

Eil. Nr.	Šaltinis												Komandos		IEC60870-5-104			Su Skirstomuoju tinklu				Pastabos
									AOR		DVS ID	Informacija						Protokolai				
																		PT TSPĮ IEC 60870-5-101 Master		PT TSPĮ IEC 60870-5-101 Slave		
	Pastotė	Įtampa	Prijunginys	Objektas	Spinta	Įrenginys	Žymėjimas-kodas	BO	Balanso/Sistemos disp.	Tinklo disp.			01 (0)	10 (1)	Direct/SBO	IO tipo ID	IO adresas	IO tipo ID	IO adresas	IO tipo ID	IO adresas	
110 kV linijos prijunginys L-Griškonys																						
1	Varėnos TP	110	L-Griškonys	L-Griškonys	R9	REL 670 2.2	F1	X42 BO.19, X42 BO.21	-	C	114264	L-Griškonys	Išjungti	Įjungti	SBO	C_DC_NA_1	5020	-	-	-	-	
2	Varėnos TP	110	L-Griškonys	L-Gr-2	R9	REL 670 2.2	F1	X61 BO.05, X61 BO.06	-	C	114265	L-Gr-2	Išjungti	Įjungti	SBO	C_DC_NA_1	5021	-	-	-	-	
3	Varėnos TP	110	L-Griškonys	L-Gr-0	R9	REL 670 2.2	F1	X61 BO.01, X61 BO.02	-	C	114266	L-Gr-0	Išjungti	Įjungti	SBO	C_DC_NA_1	5022	-	-	-	-	
4	Varėnos TP	110	L-Griškonys	L-Gr-ž	R9	REL 670 2.2	F1	X61 BO.03, X61 BO.04	-	C	114267	L-Gr-ž	Išjungti	Įjungti	SBO	C_DC_NA_1	5023	-	-	-	-	
5	Varėnos TP	110	L-Griškonys	RAA	R9	REL 670 2.2	F1	X41 BO.01, X41 BO.02	-	C	114300	L-Griškonys JRĮ (RFVT)	Išjungti	Įjungti	Direct	C_DC_NA_1	5227	-	-	-	-	
6	Varėnos TP	110	L-Griškonys	RAA	R9	REL 670 2.2	F1	X41 BO.03, X41 BO.04	-	C	114301	L-Griškonys AKĮ (RFVT)	Išjungti	Įjungti	Direct	C_DC_NA_1	5228	-	-	-	-	
7	Varėnos TP	110	L-Griškonys	RAA	R9	REL 670 2.2	F1	X41 BO.07, X41 BO.08	-	C	114302	L-Griškonys JRĮ ir AKĮ paleidimas nuo Š2-110 ŠDA (RFVT)	Išjungti	Įjungti	Direct	C_DC_NA_1	5229	-	-	-	-	
8	Varėnos TP	110	L-Griškonys	RAA	R9	REL 670 2.2	F1	X41 BO.05, X41 BO.06	-	C	114303	L-Griškonys išjungimas nuo Š2-110 ŠDA ir JRĮ (RFVT)	Išjungti	Įjungti	Direct	C_DC_NA_1	5230	-	-	-	-	
9	Varėnos TP	110	L-Griškonys	RAA	R9	REL 670 2.2	F1	-	-	C	114289	L-Griškonys apsauga nuo perkrovos (LRFVT)	Išjungti	Įjungti	Direct	C_DC_NA_1	5803	-	-	-	-	
10	Varėnos TP	110	L-Griškonys	RAA	R9	REL 670 2.2	F1	-	-	C	114313	L-Griškonys RAA nuostatų grupė I (R9-F1)	-	Įjungti	Direct	C_SC_NA_1	5421	-	-	-	-	
11	Varėnos TP	110	L-Griškonys	RAA	R9	REL 670 2.2	F1	-	-	C	114314	L-Griškonys RAA nuostatų grupė II (R9-F1)	-	Įjungti	Direct	C_SC_NA_1	5422	-	-	-	-	
12	Varėnos TP	110	L-Griškonys	RAA	R9	REL 670 2.2	F1	-	-	C	114315	L-Griškonys RAA nuostatų grupė III (R9-F1)	-	Įjungti	Direct	C_SC_NA_1	5423	-	-	-	-	
13	Varėnos TP	110	L-Griškonys	RAA	R9	REL 670 2.2	F1	-	-	C	114316	L-Griškonys RAA nuostatų grupė IV (R9-F1)	-	Įjungti	Direct	C_SC_NA_1	5424	-	-	-	-	
14	Varėnos TP	110	L-Griškonys	RAA	R9	-	-	-	-	-	-	L-Griškonys TPĮ imt./siųst. 1k. `JRĮ`	Išjungti	Įjungti	Direct	C_SC_NA_1	-	-	-	-	-	
15	Varėnos TP	110	L-Griškonys	RAA	R9	-	-	-	-	-	-	L-Griškonys TPĮ imt./siųst. 2k. `Dist., Ž pagreit.`	Išjungti	Įjungti	Direct	C_SC_NA_1	-	-	-	-	-	

PDF-XChange Editor
Click to BUY NOW!
www.pdf-xchange.com
PDF-XChange Editor
Click to BUY NOW!
www.pdf-xchange.com

PRIEDAS NR.3

ALYTAUS 110 TP SIGNALŲ SĄRAŠAS

PDF-XChange Editor Click to Buy NOW! www.pdf-xchange.com

TELEINFORMACIJOS SURINKIMAS IR PERDAVIMAS. SIGNALŲ SĄRAŠAS
SIGNALAI

Eil. nr.	Saltinis: Pastotė	Įtampa	Prijungtas	Objektas	Sąsaja	Įrenginys	Žymėjimas - kodas	BI	Protokolai: RAA IEC61850: Serveris	Loginis įrenginys (LD)	Loginis mazgas (LN)	Funkcinis tipas (FC)	Duomenys (DO)	Duomenų atributai (DA)	Telesignalizacija: Maksimalus pasikeitimo dažnis (Report limiting) (kartai per sekundę)	AOR: Balanso/Sistemos disp.	AOR: Tinklo disp.	PSO DVS: DVS ID	Informacija	Būsenos: 00	01 (0)	10 (1)	11	Normali	IEC-60870-5-104: IO tipo ID	IO adresas	Rekonstrukcijos etapas	Pastabos	Kompleksiniai bandymai: Rezultatas	Data
	AT-1																												
	110 kV L-Griškonys 1																												
1	Alytus	110	L-Griškonys 1	RA	R24	C01 P139		U601	System	LLN0	Dataset1	CtlGGIO1	ST	Ind1				66894	L-Griškonys 1 išjungimas nuo C01 P139 apsaugų (RFVT)		Išjungta	Įjungta			M_SP_TB	2748				
2	Alytus	110	L-Griškonys 1	L-Griškonys 1	R24	C01 P139		U603	System	LLN0	Dataset1	CtlGGIO1	ST	Ind6				66895	L-Griškonys 1 įjungimo ir I-os išjungimo rities mait.aj (R24-SF3)		Išjungtas	Įjungtas			M_SP_TB	2749				
3	Alytus	110	L-Griškonys 1	L-Griškonys 1	R24	C01 P139		U604	System	LLN0	Dataset1	CtlGGIO1	ST	Ind7				66896	L-Griškonys 1 II-os išjungimo rities maitinimo aj (R24-SF4)		Išjungtas	Įjungtas			M_SP_TB	2750				
4	Alytus	110	L-Griškonys 1	L-Griškonys 1	R24	C01 P139		U605	System	LLN0	Dataset1	CtlGGIO1	ST	Ind33				66897	L-Griškonys 1 įjungimo grandinė		Norma	Gedimas			M_SP_TB	2751				
5	Alytus	110	L-Griškonys 1	L-Griškonys 1	R24	C01 P139		U606	-	-	-	-	-	-				66898	L-Griškonys 1 išjungimo grandinė I		Norma	Gedimas			M_SP_TB	2752				
6	Alytus	110	L-Griškonys 1	L-Griškonys 1	R24	C01 P139		U701	-	-	-	-	-	-				66899	L-Griškonys 1 išjungimo grandinė II		Norma	Gedimas			M_SP_TB	2753				
7	Alytus	110	L-Griškonys 2	RA	R24	C01 P139		U901	System	LLN0	Dataset1	CtlGGIO1	ST	Ind8				66900	L-Griškonys 2 RAA terminalas C01 P139 (R25)		Norma	Gedimas			M_SP_TB	2754				
8	Alytus	110	L-Griškonys 2	RA	R24	C01 P139		U902	System	LLN0	Dataset1	CtlGGIO1	ST	Ind5				66901	L-Griškonys 2 RAA terminalo C01 P139 maitinimo aj (R25-SF1,2)		Išjungtas	Įjungtas			M_SP_TB	2755				
9	Alytus	110	PDT	RA	R24	C01 P139		U904	System	LLN0	Dataset1	CtlGGIO1	ST	Ind4				66902	PDT Nr.3 komutatoriaus maitinimo aj (R24-SF5)		Išjungtas	Įjungtas			M_SP_TB	2756				
10	Alytus	110	L-Griškonys 1	L-Griškonys 1	R24	C01 P139		U801,U802	System	LLN0	Dataset2	Control	CSWI2	ST.Pos				66041	L-Griškonys 1	Tarpinė	Išjungtas	Įjungtas	Klaida		M_DP_TB	4041				
11	Alytus	110	L-Griškonys 1	L-Griškonys 1	R24	C01 P139		U803	System	LLN0	Dataset1	CtlGGIO1	ST	Ind12				66903	L-Griškonys 1 SF6 dujų slėgis		Norma	Žemas			M_SP_TB	2757				
12	Alytus	110	L-Griškonys 1	L-Griškonys 1	R24	C01 P139		U804	System	LLN0	Dataset1	CtlGGIO1	ST	Ind13				66904	L-Griškonys 1 valdymas dėl SF6 dujų slėgio		Norma	Blokuotas			M_SP_TB	2758				
13	Alytus	110	L-Griškonys 1	L-Griškonys 1	R24	C01 P139		U805,U806	System	LLN0	Dataset2	Control	CSWI6	ST.Pos				66129	L-Griškonys 1 valdymas (pavaros raktas S3)	Išjungtas	Nuotolinis	Vietinis	Klaida		M_DP_TB	4541				
14	Alytus	110	L-Griškonys 1	L-Griškonys 1	R24	C01 P139		U808	System	LLN0	Dataset1	CtlGGIO1	ST	Ind36				66905	L-Griškonys 1 pavara		Neparuošta	Paruošta			M_SP_TB	2759				
15	Alytus	110	L-Griškonys 1	L-Griškonys 1	R24	C01 P139		U809	System	LLN0	Dataset1	CtlGGIO1	ST	Ind15				66906	L-Griškonys 1 pavaros maitinimo aj (GPS-110-2 -SF7, pavara-Q1)		Išjungtas	Įjungtas			M_SP_TB	2760				
16	Alytus	110	L-Griškonys 1	L-Gr1-3	R24	C01 P139		U811,U812	System	LLN0	Dataset2	Control	CSWI3	ST.Pos				66042	L-Gr1-3	Tarpinė	Išjungtas	Įjungtas	Klaida		M_DP_TB	4042				
17	Alytus	110	L-Griškonys 1	L-Gr1-3	R24	C01 P139		U813,U814	System	LLN0	Dataset2	Control	CSWI7	ST.Pos				66130	L-Gr1-3 valdymas (pavaros raktas SA1)	Išjungtas	Nuotolinis	Vietinis	Klaida		M_DP_TB	4542				
18	Alytus	110	L-Griškonys 1	L-Gr1-3	R24	C01 P139		U816	System	LLN0	Dataset1	CtlGGIO1	ST	Ind16				66907	L-Gr1-3 pavaros maitinimo aj (pavara-QM1)		Išjungtas	Įjungtas			M_SP_TB	2761				
19	Alytus	110	L-Griškonys 1	L-Gr1-0	R24	C01 P139		U817,U818	System	LLN0	Dataset2	Control	CSWI4	ST.Pos				66043	L-Gr1-0	Tarpinė	Išjungtas	Įjungtas	Klaida		M_DP_TB	4043				
20	Alytus	110	L-Griškonys 1	L-Gr1-0	R24	C01 P139		U819,U820	System	LLN0	Dataset2	Control	CSWI8	ST.Pos				66131	L-Gr1-0 valdymas (pavaros raktas SA1)	Išjungtas	Nuotolinis	Vietinis	Klaida		M_DP_TB	4543				
21	Alytus	110	L-Griškonys 1	L-Gr1-0	R24	C01 P139		U822	System	LLN0	Dataset1	CtlGGIO1	ST	Ind17				66908	L-Gr1-0 pavaros maitinimo aj (pavara-QM1)		Išjungtas	Įjungtas			M_SP_TB	2762				
22	Alytus	110	L-Griškonys 1	L-Gr1-ž	R24	C01 P139		U301,U302	System	LLN0	Dataset2	Control	CSWI5	ST.Pos				66044	L-Gr1-ž	Tarpinė	Išjungtas	Įjungtas	Klaida		M_DP_TB	4044				
23	Alytus	110	L-Griškonys 1	L-Gr1-ž	R24	C01 P139		U303,U304	System	LLN0	Dataset2	Control	CSWI9	ST.Pos				66132	L-Gr1-ž valdymas (pavaros raktas SA1)	Išjungtas	Nuotolinis	Vietinis	Klaida		M_DP_TB	4544				
24	Alytus	110	L-Griškonys 1	L-Gr1-ž	R24	C01 P139		U306	System	LLN0	Dataset1	CtlGGIO1	ST	Ind18				66909	L-Gr1-ž pavaros maitinimo aj (pavara-QM1)		Išjungtas	Įjungtas			M_SP_TB	2763				
25	Alytus	110	L-Griškonys 1	L-Gr1-3/0/ž	R24	C01 P139		U307	System	LLN0	Dataset1	CtlGGIO1	ST	Ind19				66910	L-Gr1-3/0/ž mait.aj/kirtiklis (GPS-110-2 -SF07, L-Gr1 gn.-S1)		Išjungtas	Įjungtas			M_SP_TB	2764				
26	Alytus	110	L-Griškonys 1	RA	R24	C01 P139		Logika	System	LLN0	Dataset3	Protection	DtpPhsPTOC1.ST	Op				66912	L-Griškonys 1 MSA I		Norma	Suveikė			M_SP_TB	2766				
27	Alytus	110	L-Griškonys 1	RA	R24	C01 P139		Logika	System	LLN0	Dataset3	Protection	DtpPhsPTOC2.ST	Op				66913	L-Griškonys 1 MSA II		Norma	Suveikė			M_SP_TB	2767				
28	Alytus	110	L-Griškonys 1	RA	R24	C01 P139		Logika	-	-	-	-	-	-				66917	L-Griškonys 1 MSA pagreit.		Norma	Suveikė			M_SP_TB	2771				
29	Alytus	110	L-Griškonys 1	RA	R24	C01 P139		Logika	System	LLN0	Dataset3	Protection	DtpEftPTOC1.ST	Op				66914	L-Griškonys 1 Ž I		Norma	Suveikė			M_SP_TB	2768				
30	Alytus	110	L-Griškonys 1	RA	R24	C01 P139		Logika	System	LLN0	Dataset3	Protection	DtpEftPTOC2.ST	Op				66915	L-Griškonys 1 Ž II		Norma	Suveikė			M_SP_TB	2769				
31	Alytus	110	L-Griškonys 1	RA	R24	C01 P139		Logika	System	LLN0	Dataset3	Control	RREC1.ST	RecTdr				66916	L-Griškonys 1 AKJ		Norma	Suveikė			M_SP_TB	2770				
32	Alytus	110	L-Griškonys 1	RA	R24	C01 P139		Logika	System	LLN0	Dataset3	Protection	RBRF2.ST	Op.Ex				66918	L-Griškonys 1 JRJ		Norma	Suveikė			M_SP_TB	2772				
33	Alytus	110	L-Griškonys 1	RA	R24	C01 P139		Logika	System	LLN0	Dataset1	CtlGGIO1	ST	Ind29				66919	L-Griškonys 1 U linijoje		Nėra	Yra			M_SP_TB	2773				
34	Alytus	110	L-Griškonys 1	RA	R24	C01 P139		Logika	System	LLN0	Dataset1	CtlGGIO1	ST	Ind25				66920	L-Griškonys 1 RAA nuostatų grupė I (R24-C01)		Išjungta	Įjungta			M_SP_TB	2774				
35	Alytus	110	L-Griškonys 1	RA	R24	C01 P139		Logika	System	LLN0	Dataset1	CtlGGIO1	ST	Ind26				66921	L-Griškonys 1 RAA nuostatų grupė II (R24-C01)		Išjungta	Įjungta			M_SP_TB	2775				
36	Alytus	110	L-Griškonys 1	RA	R24	C01 P139		Logika	System	LLN0	Dataset1	CtlGGIO1	ST	Ind27				66922	L-Griškonys 1 RAA nuostatų grupė III (R24-C01)		Išjungta	Įjungta			M_SP_TB	2776				
37	Alytus	110	L-Griškonys 1	RA	R24	C01 P139		Logika	System	LLN0	Dataset1	CtlGGIO1	ST	Ind28				66923	L-Griškonys 1 RAA nuostatų grupė IV (R24-C01)		Išjungta	Įjungta			M_SP_TB	2777				
38	Alytus	110	L-Griškonys 1	RA	R24	C01 P139		Logika	System	LLN0	Dataset1	Loc.	st.Val.	ST				66924	L-Griškonys 1 prijunginio nuotolinio valdymo režimas (R24-C01)		DVS	Valdiklis			M_SP_TB	2778				
39	Alytus	110	L-Griškonys 1	RA	R24	C01 P139		Logika	System	LLN0	Dataset3	Protection	UbpNgsPTOC1.ST	Op				66925	L-Griškonys 1 RAA terminalo C01 P139 I grandinės (R24)		Norma	Gedimas			M_SP_TB	2779				
40	Alytus	110	L-Griškonys 1	RA	R24	C01 P139		Logika	System	LLN0	Dataset3	Protection	VtpNgsPTOV1.ST	Op				66926	L-Griškonys 1 RAA terminalo C01 P139 U grandinės (R24)		Norma	Gedimas			M_SP_TB	2780				
41	Alytus	110	L-Griškonys 1	RA	R24	C01 P139		Logika	-	-	-	-	-	-				66927	TSPJ ryšys su L-Griškonys 1 RAA terminalu C01 (R24)		Norma	Gedimas			M_SP_TB	2781				
43	Alytus	110	L-Griškonys 1	RA	R24	-		-	-	-	-	-	-	-				-	L-Griškonys 1 TPJ	-	Norma	Gedimas	-		M_SP_TB_1	-				
44	Alytus	110	L-Griškonys 1	RA	R24	-		-	-	-	-	-	-	-				-	L-Griškonys 1 TPJ ryšio kanalas	-	Norma	Gedimas	-		M_SP_TB_1	-				
45	Alytus	110	L-Griškonys 1	RA	R24	-		-	-	-	-	-	-	-				-	L-Griškonys 1 TPJ aj	-	Išjungtas	Įjungtas	-		M_SP_TB_1	-				
46	Alytus	110	L-Griškonys 1	RA	R24	-		-	-	-	-	-	-	-				-	L-Griškonys 1 TPJ gauta 1k. `JRJ`	-	Norma	Suveikė	-		M_SP_TB_1	-				
47	Alytus	110	L-Griškonys 1	RA	R24	-		-	-	-	-	-	-	-				-	L-Griškonys 1 TPJ gauta 2k. `Dist., Ž pagreit.`	-	Norma	Suveikė	-		M_SP_TB_1	-				
48	Alytus	110	L-Griškonys 1	RA	R24	-		-	-	-	-	-	-	-				-	L-Griškonys 1 TPJ išsiųsta 1k. `JRJ`	-	Norma	Suveikė	-		M_SP_TB_1	-				
49	Alytus	110	L-Griškonys 1	RA	R24	-		-	-	-	-	-	-	-				-	L-Griškonys 1 TPJ išsiųsta 2k. `Dist., Ž pagreit.`	-	Norma	Suveikė	-		M_SP_TB_1	-				
50	Alytus	110	L-Griškonys 1	RA	R24	-		-	-	-	-	-	-	-				-	L-Griškonys 1 TPJ imt./siųst. 1k. `JRJ`	-	Išjungta	Įjungta	-		M_SP_TB_1	-				
51	Alytus	110	L-Griškonys 1	RA	R24	-		-	-	-	-	-	-	-				-	L-Griškonys 1 TPJ imt./siųst. 2k. `Dist., Ž pagreit.`	-	Išjungta	Įjungta	-		M_SP_TB_1	-				
	110 kV L-Griškonys 2																													
1	Alytus	110	L-Griškonys 2	RA	R25	C01 P139		U601	System	LLN0	Dataset1	CtlGGIO1	ST	Ind1				66928	L-Griškonys 2 išjungimas nuo C01 P139 apsaugų (RFVT)		Išjungta	Įjungta			M_SP_TB	2782				
2	Alytus	110	L-Griškonys 2	L-Griškonys 2	R25	C01 P139		U603	System	LLN0	Dataset1	CtlGGIO1	ST	Ind6				66929	L-Griškonys 2 įjungimo ir I-os išjungimo rities mait.aj (R25-SF3)		Išjungtas	Įjungtas			M_SP_TB	2783				
3	Alytus	110	L-Griškonys 2	L-Griškonys 2	R25	C01 P139		U604	System	LLN0	Dataset1	CtlGGIO1	ST	Ind7				66930	L-Griškonys 2 II-os išjungimo rities maitinimo aj (R25-SF4)		Išjungtas	Įjungtas			M_SP_TB	2784				
4	Alytus	110	L-Griškonys 2	L-Griškonys 2	R25	C01 P139		U605	System	LLN0	Dataset1	CtlGGIO1	ST	Ind33				66931	L-Griškonys 2 įjungimo grandinė		Norma	Gedimas			M_SP_TB	2785				
5	Alytus	110	L-Griškonys 2	L-Griškonys 2	R25	C01 P139		U606	-	-	-	-	-	-				66932	L-Griškonys 2 išjungimo grandinė I		Norma	Gedimas			M_SP_TB	2786				
6	Alytus	110	L-Griškonys 2	L-Griškonys 2	R25	C01 P139		U701	-	-	-	-	-	-				66933	L-Griškonys 2 išjungimo grandinė II		Norma	Gedimas			M_SP_TB	2787				
7	Alytus	110	L-Griškonys 1	RA	R25	C01 P139		U901	System	LLN0	Dataset1	CtlGGIO1	ST	Ind8				66934	L-Griškonys 1 RAA terminalas C01 P139 (R24)		Norma	Gedimas			M_SP_TB	2788				
8	Alytus	110	L-Griškonys 1	RA	R25	C01 P139		U902	System	LLN0	Dataset1	CtlGGIO1	ST	Ind5				66935	L-Griškonys 1 RAA terminalo C01 P139 maitinimo aj (R24-SF1,2)		Išjungtas	Įjungtas			M_SP_TB	2789				
9	Alytus	110	PDT	RA	R25	C01 P139		U904	System	LLN0	Dataset1	CtlGGIO1	ST	Ind4				66936	PDT Nr.4 komutatoriaus maitinimo aj (R25-SF5)		Išjungtas	Įjungtas			M_SP_TB	2790				
10	Alytus	110	L-Griškonys 2	L-Griškonys 2	R25	C01 P139		U801,U802	System	LLN0	Dataset2	Control	CSWI2	ST.Pos				66045	L-Griškonys 2	Tarpinė	Išjungtas	Įjungtas	Klaida		M_DP_TB	4045				
11	Alytus	110	L-Griškonys 2	L-Griškonys 2	R25	C01 P139		U803	System	LLN0	Dataset1	CtlGGIO1	ST	Ind12				66937	L-Griškonys 2 SF6 dujų slėgis		Norma	Žemas			M_SP_TB	2791				
12	Alytus	110	L-Griškonys 2	L-Griškonys 2	R25	C01 P139		U804	System	LLN0	Dataset1	CtlGGIO1	ST	Ind13				66938	L-Griškonys 2 valdymas dėl SF6 dujų slėgio		Norma	Blokuotas			M_SP_TB	2792				
13	Alytus	110	L-Griškonys 2	L-Griškonys 2	R25	C01 P139		U805,U806	System	LLN0	Dataset2	Control	CSWI6	ST.Pos				66133	L-Griškonys 2 valdymas (pavaros raktas S3)	Išjungtas	Nuotolinis	Vietinis	Klaida		M_DP_TB	4545				
14	Alytus	110	L-Griškonys 2	L-Griškonys 2	R25	C01 P139		U808	System	LLN0	Dataset1	CtlGGIO1	ST	Ind36				66939	L-Griškonys 2 pavara		Neparuošta	Paruošta			M_SP_TB	2793				
15	Alytus	110	L-Griškonys 2	L-Griškonys 2	R25	C01 P139		U809	System	LLN0	Dataset1	CtlGGIO1	ST	Ind15				66940	L-Griškonys 2 pavaros maitinimo aj (GPS-110-2 -SF8, pavara-Q1)		Išjungtas	Įjungtas			M_SP_TB	2794				
16	Alytus	110	L-Griškonys 2	L-Gr2-2	R25	C01 P139		U811,U812	System	LLN0	Dataset2	Control	CSWI3	ST.Pos				66046	L-Gr2-2	Tarpinė	Išjungtas	Įjungtas	Klaida		M_DP_TB	4046				
17	Alytus	110	L-Griškonys 2	L-Gr2-2	R25	C01 P139		U813,U814	System	LLN0	Dataset2	Control	CSWI7	ST.Pos				66134	L-Gr2-2 valdymas (pavaros raktas SA1)	Išjungtas	Nuotolinis	Vietinis	Klaida		M_DP_TB	4546				
18	Alytus	110	L-Griškonys 2	L-Gr2-2	R25	C01 P139		U816	System	LLN0	Dataset1	CtlGGIO1	ST	Ind16				66941	L-Gr2-2 pavaros maitinimo aj (pavara-QM1)		Išjungtas	Įjungtas			M_SP_TB	2795				
19	Alytus	110	L-Griškonys 2	L-Gr2-0	R25	C01 P139		U817,U818	System	LLN0	Dataset2	Control	CSWI4	ST.Pos				66047	L-Gr2-0	Tarpinė	Išjungtas	Įjungtas	Klaida		M_DP_TB	4047				
20	Alytus	110	L-Griškonys 2	L-Gr2-0	R25	C01 P139		U819,U820	System	LLN0	Dataset2	Control	CSWI8	ST.Pos				66135	L-Gr2-0 valdymas (pavaros raktas SA1)	Išjungtas	Nuotolinis	Vietinis	Klaida		M_DP_TB	4547				
21	Alytus	110	L-Griškonys 2	L-Gr2-0	R25	C01 P139		U822	System	LLN0	Dataset1	CtlGGIO1	ST	Ind17				66942	L-Gr2-0 pavaros maitinimo aj (pavara-QM1)		Išjungtas	Įjungtas			M_SP_TB	2796				
22	Alytus	110	L-Griškonys 2	L-Gr2-ž	R25	C01 P139		U301,U302	System	LLN0	Dataset2	Control	CSWI5	ST.Pos				66048	L-Gr2-ž	Tarpinė	Išjungtas	Įjungtas	Klaida		M_DP_TB	4048				
23	Alytus	110	L-Griškonys 2	L-Gr2-ž	R25	C01 P139		U303,U304	System	LLN0	Dataset2	Control	CSWI9	ST.Pos				66136	L-Gr2-ž valdymas (pavaros raktas SA1)	Išjungtas	Nuotolinis	Vietinis	Klaida		M_DP_TB	4548				
24	Alytus	110	L-Griškonys 2	L-Gr2-ž	R25	C01 P139		U306	System	LLN0	Dataset1	CtlGGIO1	ST	Ind18				66943	L-Gr2-ž pavaros maitinimo aj (pavara-QM1)		Išjungtas	Įjungtas			M_SP_TB	2797				
25	Alytus	110	L-Griškonys 2	L-Gr2-2/0/ž	R25	C01 P139		U307	System	LLN0	Dataset1	CtlGGIO1	ST	Ind19				66944	L-Gr2-2/0/ž mait.aj/kirtiklis (GPS-110-2 -SF08, L-Gr2 gn.-S1)		Išjungtas	Įjungtas			M_SP_TB	2798				
26	Alytus	110	L-Griškonys 2	RA	R25	C01 P139		Logika	System	LLN0	Dataset3	Protection	DtpPhsPTOC1.ST	Op				66946	L-Griškonys 2 MSA I		Norma	Suveikė			M_SP_TB	2800				
27	Alytus	110	L-Griškonys 2	RA	R25	C01 P139		Logika	System	LLN0	Dataset3	Protection	DtpPhsPTOC2.ST	Op				66947	L-Griškonys 2 MSA II		Norma	Suveikė			M_SP_TB	2801				
28	Alytus	110	L-Griškonys 2	RA	R25	C01 P139		Logika	-	-	-	-	-	-				66951	L-Griškonys 2 MSA pagreit.		Norma	Suveikė			M_SP_TB	2805				
29	Alytus	110	L-Griškonys 2	RA	R25	C01 P139		Logika	System	LLN0	Dataset3	Protection	DtpEftPTOC1.ST	Op				66948	L-Griškonys 2 Ž I		Norma	Suveikė			M_SP_TB	2802				
30	Alytus	110	L-Griškonys 2	RA	R25	C01 P139		Logika	System	LLN0	Dataset3	Protection	DtpEftPTOC2.ST	Op				66949	L-Griškonys 2 Ž II		Norma	Suveikė			M_SP_TB	2803				
31	Alytus	110	L-Griškonys 2	RA	R25	C01 P139		Logika	System	LLN0	Dataset3	Control	RREC1.ST	RecTdr				66950	L-Griškonys 2 AKJ		Norma	Suveikė			M_SP_TB	2804				
32	Alytus	110	L-Griškonys 2	RA	R25	C01 P139		Logika	System	LLN0	Dataset3	Protection	RBRF2.ST	Op.Ex				66952	L-Griškonys 2 JRJ		Norma	Suveikė			M_SP_TB	2806				
33	Alytus	110	L-Griškonys 2	RA	R25	C01 P139		Logika	System	LLN0	Dataset1	CtlGGIO1	ST	Ind29				66953	L-Griškonys 2 U linijoje		Nėra	Yra			M_SP_TB	2807				
34	Alytus	110	L-Griškonys 2	RA	R25	C01 P139		Logika	System	LLN0	Dataset1	CtlGGIO1	ST	Ind25				66954	L-Griškonys 2 RAA nuostatų grupė I (R25-C01)		Išjungta	Įjungta			M_SP_TB	2808				
35	Alytus	110	L-Griškonys 2	RA	R25	C01 P139		Logika	System	LLN0	Dataset1	CtlGGIO1	ST	Ind26				66955	L-Griškonys 2 RAA nuostatų grupė II (R25-C01)		Išjungta	Įjungta			M_SP_TB	2809				
36	Alytus	110	L-Griškonys 2	RA	R25	C01 P139		Logika	System	LLN0	Dataset1	CtlGGIO1	ST	Ind27				66956	L-Griškonys 2 RAA nuostatų grupė III (R25-C01)		Išjungta	Įjungta			M_SP_TB	2810				
37	Alytus	110	L-Griškonys 2	RA	R25	C01 P139		Logika	System	LLN0	Dataset1	CtlGGIO1	ST	Ind28				66957	L-Griškonys 2 RAA nuostatų grupė IV (R25-C01)		Išjungta	Įjungta			M_SP_TB	2811				
38	Alytus	110	L-Griškonys 2	RA	R25	C01 P139		Logika	System	LLN0	Dataset1	Loc.	st.Val.	ST				66958	L-Griškonys 2 prijunginio nuotolinio valdymo režimas (R25-C01)		DVS	Valdiklis			M_SP_TB	2812				
39	Alytus	110	L-Griškonys 2	RA	R25	C01 P139		Logika	System	LLN0	Dataset3	Protection	UbpNgsPTOC1.ST	Op				66959	L-Griškonys 2 RAA terminalo C01 P139 I grandinės (R25)		Norma	Gedimas			M_SP_TB	2813				
40	Alytus	110	L-Griškonys 2	RA	R25	C01 P139		Logika	System	LLN0	Dataset3	Protection	VtpNgsPTOV1.ST	Op				66960	L-Griškonys 2 RAA terminalo C01 P139 U grandinės (R25)		Norma	Gedimas			M_SP_TB	2814				
41	Alytus	110	L-Griškonys 2	RA	R25	C01 P139		Logika	-	-	-	-	-	-				66961	TSPJ ryšys su L-Griškonys 2 RAA terminalu C01 (R25)		Norma	Gedimas			M_SP_TB	2815				
43	Alytus	110	L-Griškonys 2	RA	R25	-		-	-	-	-	-	-	-				-	L-Griškonys 2 TPJ	-	Norma	Gedimas	-		M_SP_TB_1	-				
44	Alytus	110	L-Griškonys 2	RA	R25	-		-	-	-	-	-	-	-				-	L-Griškonys 2 TPJ ryšio kanalas	-	Norma	Gedimas	-		M_SP_TB_1	-				
45	Alytus	110	L-Griškonys 2	RA	R25	-		-	-	-	-	-	-	-				-	L-Griškonys 2 TPJ aj	-	Išjungtas	Įjungtas	-		M_SP_TB_1	-				
46	Alytus	110	L-Griškonys 2	RA	R25	-		-	-	-	-	-	-	-				-	L-Griškonys 2 TPJ gauta 1k. `JRJ`	-	Norma	Suveikė	-		M_SP_TB_1	-				
47	Alytus	110	L-Griškonys 2	RA	R25	-		-	-	-	-	-	-	-				-	L-Griškonys 2 TPJ gauta 2k. `Dist., Ž pagreit.`	-	Norma	Suveikė	-		M_SP_TB_1	-				

PDF-XChange Editor
Click to BUY NOW!
www.pdf-xchange.com

TELEINFORMACIJOS SURINKIMAS IR PERDAVIMAS. SIGNALŲ SĄRAŠAS
SIGNALAI

Eil. nr.	Saltinis														Maksimalus pasikeitimo dažnis (Report limiting) (kartai per sekundę)	PSO DVS											Rekonstrukcijos etapas	Pastabos	Kompleksiniai bandymai	
	Pastotė	Įtampa	Prijunginys	Objektas	Spinta	Įrenginys	Žymėjimas - kodas	BI	Protokolai							AOR		DVS ID	Informacija	Būsenos					IEC-60870-5-104					
									RAA IEC61850																					
									Serveris	Loginis įrenginys (LD)	Loginis mazgas (LN)	Funkcinis tipas (FC)	Duomenys (DO)	Duomenų atributai (DA)		Balanso/Sistemos disp.	Tinklo disp.			00	01 (0)	10 (1)	11	Normali	IO tipo ID	IO adresas			Rezultatas	Data
48	Alytus	110	L-Griškonys 2	RA	R25	-		-	-	-	-	-	-	-				-	L-Griškonys 2 TPĮ išsiųsta 1k. `JRĮ`	-	Norma	Suveikė	-		M_SP_TB_1	-				
49	Alytus	110	L-Griškonys 2	RA	R25	-		-	-	-	-	-	-	-				-	L-Griškonys 2 TPĮ išsiųsta 2k. `Dist., Ž pagreit.`	-	Norma	Suveikė	-		M_SP_TB_1	-				
50	Alytus	110	L-Griškonys 2	RA	R25	-		-	-	-	-	-	-	-				-	L-Griškonys 2 TPĮ imt./siųst. 1k. `JRĮ`	-	Išjungta	Įjungta	-		M_SP_TB_1	-				
51	Alytus	110	L-Griškonys 2	RA	R25	-		-	-	-	-	-	-	-				-	L-Griškonys 2 TPĮ imt./siųst. 2k. `Dist., Ž pagreit.`	-	Išjungta	Įjungta	-		M_SP_TB_1	-				

PDF-XChange Editor
Click to BUY NOW!
www.pdf-xchange.com

TELEINFORMACIJOS SURINKIMAS IR PERDAVIMAS. SIGNALŲ SĄRAŠAS
KOMANDOS

Diskretinis valdymas

Eil. nr.	Šaltinis								Protokolai RAA IEC61850						AOR		PSO DVS		Komandos		IEC-60870-5-104			UAB "Energy Cells" 20 kV TSPĮ Protokolai				Pastabos
	Pastotė	Įtampa	Prijunginys	Objektas	Spinta	Įrenginys	Žymėjimas - kodas	BO	Serveris	Loginis įrenginys (LD)	Loginis mazgas (LN)	Funkcinis tipas (FC)	Duomenys (DO)	Duomenų atributai (DA)	Balanso/Sistemos disp.	Tinklo disp.	DVS ID	Informacija	01 (0)	10 (1)	Direct/SBO	IO tipo ID	IO adresas	TSPĮ IO tipo ID	TSPĮ IO adresas	TSPĮ IO tipo ID	TSPĮ IO adresas	
110 kV L-Grišk onys 1																												
1	Alytus	110	L-Grišk onys 1	L-Grišk onys 1	R24	C01 P139		K601,K602	R24C01_1	Control	CSWI2	CO	CSWI2	ctlVal			66041	L-Grišk onys 1	Išjungti	Įjungti	SBO	C_DC_NA	5041					
2	Alytus	110	L-Grišk onys 1	L-Gr1-3	R24	C01 P139		K701,K702	R24C01_1	Control	CSWI3	CO	CSWI3	ctlVal			66042	L-Gr1-3	Išjungti	Įjungti	SBO	C_DC_NA	5042					
3	Alytus	110	L-Grišk onys 1	L-Gr1-0	R24	C01 P139		K703,K704	R24C01_1	Control	CSWI4	CO	CSWI4	ctlVal			66043	L-Gr1-0	Išjungti	Įjungti	SBO	C_DC_NA	5043					
4	Alytus	110	L-Grišk onys 1	L-Gr1-ž	R24	C01 P139		K705,K706	R24C01_1	Control	CSWI5	CO	CSWI5	ctlVal			66044	L-Gr1-ž	Išjungti	Įjungti	SBO	C_DC_NA	5044					
5	Alytus	110	L-Grišk onys 1	RA	R24	C01 P139		K904,K905	R24C01_1	System	CtlGGIO2	CO	SPCS01	ctlVal				L-Grišk onys 1 išjungimas nuo C01 P139 apsaugų (RFVT)		Įjungti	Direct	C_SC_NA	7124					
									R24C01_1	System	CtlGGIO2	CO	SPCS02	ctlVal			66894			Išjungti	Direct	C_SC_NA	7123					
7	Alytus	110	L-Grišk onys 1	RA	R24	C01 P139			R24C01_1	System	CtlGGIO2	CO	SPCS05	ctlVal			66920	L-Grišk onys 1 RAA nuostatų grupė I (R24-C01)		Įjungti	Direct	C_SC_NA	5781					
8	Alytus	110	L-Grišk onys 1	RA	R24	C01 P139			R24C01_1	System	CtlGGIO2	CO	SPCS06	ctlVal			66921	L-Grišk onys 1 RAA nuostatų grupė II (R24-C01)		Įjungti	Direct	C_SC_NA	5782					
9	Alytus	110	L-Grišk onys 1	RA	R24	C01 P139			R24C01_1	System	CtlGGIO2	CO	SPCS07	ctlVal			66922	L-Grišk onys 1 RAA nuostatų grupė III (R24-C01)		Įjungti	Direct	C_SC_NA	5783					
10	Alytus	110	L-Grišk onys 1	RA	R24	C01 P139			R24C01_1	System	CtlGGIO2	CO	SPCS08	ctlVal			66923	L-Grišk onys 1 RAA nuostatų grupė IV (R24-C01)		Įjungti	Direct	C_SC_NA	5784					
11	Alytus	110	L-Grišk onys 1	RA	R24													L-Grišk onys 1 TPĮ imt./siųst. 1k. `JRJ`	Išjungti	Įjungti	Direct	C_SC_NA						
12	Alytus	110	L-Grišk onys 1	RA	R24													L-Grišk onys 1 TPĮ imt./siųst. 2k. `Dist., Ž pagreit.`	Išjungti	Įjungti	Direct	C_SC_NA						
110 kV L-Grišk onys 2																												
1	Alytus	110	L-Grišk onys 2	L-Grišk onys 2	R25	C01 P139		K601,K602	R25C01_1	Control	CSWI2	CO	CSWI2	ctlVal			66045	L-Grišk onys 2	Išjungti	Įjungti	SBO	C_DC_NA	5045					
2	Alytus	110	L-Grišk onys 2	L-Gr2-2	R25	C01 P139		K701,K702	R25C01_1	Control	CSWI3	CO	CSWI3	ctlVal			66046	L-Gr2-2	Išjungti	Įjungti	SBO	C_DC_NA	5046					
3	Alytus	110	L-Grišk onys 2	L-Gr2-0	R25	C01 P139		K703,K704	R25C01_1	Control	CSWI4	CO	CSWI4	ctlVal			66047	L-Gr2-0	Išjungti	Įjungti	SBO	C_DC_NA	5047					
4	Alytus	110	L-Grišk onys 2	L-Gr2-ž	R25	C01 P139		K705,K706	R25C01_1	Control	CSWI5	CO	CSWI5	ctlVal			66048	L-Gr2-ž	Išjungti	Įjungti	SBO	C_DC_NA	5048					
5	Alytus	110	L-Grišk onys 2	RA	R25	C01 P139		K904,K905	R25C01_1	System	CtlGGIO2	CO	SPCS01	ctlVal				L-Grišk onys 2 išjungimas nuo C01 P139 apsaugų (RFVT)		Įjungti	Direct	C_SC_NA	7126					
									R25C01_1	System	CtlGGIO2	CO	SPCS02	ctlVal			66928			Išjungti			7125					
7	Alytus	110	L-Grišk onys 2	RA	R25	C01 P139			R25C01_1	System	CtlGGIO2	CO	SPCS05	ctlVal			66954	L-Grišk onys 2 RAA nuostatų grupė I (R25-C01)		Įjungti	Direct	C_SC_NA	5785					
8	Alytus	110	L-Grišk onys 2	RA	R25	C01 P139			R25C01_1	System	CtlGGIO2	CO	SPCS06	ctlVal			66955	L-Grišk onys 2 RAA nuostatų grupė II (R25-C01)		Įjungti	Direct	C_SC_NA	5786					
9	Alytus	110	L-Grišk onys 2	RA	R25	C01 P139			R25C01_1	System	CtlGGIO2	CO	SPCS07	ctlVal			66956	L-Grišk onys 2 RAA nuostatų grupė III (R25-C01)		Įjungti	Direct	C_SC_NA	5787					
10	Alytus	110	L-Grišk onys 2	RA	R25	C01 P139			R25C01_1	System	CtlGGIO2	CO	SPCS08	ctlVal			66957	L-Grišk onys 2 RAA nuostatų grupė IV (R25-C01)		Įjungti	Direct	C_SC_NA	5788					
11	Alytus	110	L-Grišk onys 2	RA	R25													L-Grišk onys 2 TPĮ imt./siųst. 1k. `JRJ`	Išjungti	Įjungti	Direct	C_SC_NA						
12	Alytus	110	L-Grišk onys 2	RA	R25													L-Grišk onys 2 TPĮ imt./siųst. 2k. `Dist., Ž pagreit.`	Išjungti	Įjungti	Direct	C_SC_NA						